MANUEL D'INSTALLATION, D'UTILISATION ET D'ENTRETIEN,

POÊLE À BOIS BLAZE SPIRIT

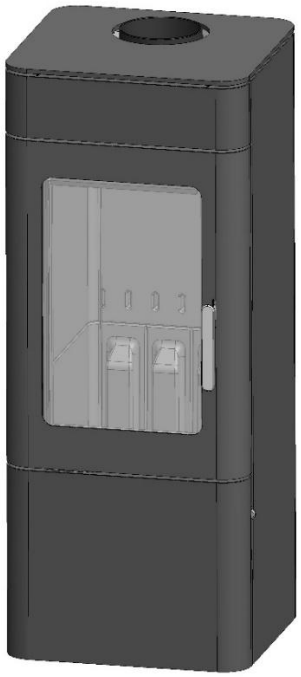

BLAZE HARMONY s.r.o.
Trnávka 37, 751 31 Lipník nad Bečvou
République tchèque
www.blazeharmony.com

Cher client,

Nous vous félicitons d'avoir choisi le poêle **BLAZE SPIRIT**. Vous êtes désormais l'utilisateur d'un appareil de chauffage exceptionnel, dont la conception a fait l'objet d'un développement minutieux et d'une attention particulière portée à chaque détail.
Afin de garantir des performances optimales, une utilisation sûre et une longue durée de vie de votre appareil, veuillez respecter scrupuleusement les instructions décrites dans ce manuel.
Pour assurer un fonctionnement correct et sécurisé, nous vous recommandons de lire attentivement le **chapitre 6 – Utilisation et entretien du poêle**.
Toute l'équipe de BLAZE HARMONY vous remercie pour votre confiance et vous souhaite entière satisfaction lors de l'utilisation de votre poêle

Copyright 2026 BLAZE HARMONY s.r.o.

Tous droits réservés.
L'ensemble des textes et des illustrations est soumis au droit d'auteur et à d'autres protections de la propriété intellectuelle.
Sous réserve d'erreurs d'impression.

1 Sommaire

1 Sommaire 3
2 Informations générales 4
2.1 Utilisation du poêle 4
2.2 Caractéristiques du poêle et leurs fonctions 4
2.3 Conditions d'installation et de fonctionnement du poêle 5
3 s techniques du poêle 6
4 Description du poêle 9
4.1 Schéma dimensionnel du poêle 9
4.2 Description de la conception du poêle 10
4.3 Schéma de fonctionnement du poêle 12
4.4 Description du fonctionnement du poêle 13
5 Installation 14
5.1 Consignes de sécurité 14
5.2 Distances de sécurité 14
5.3 Raccordement du poêle à la cheminée 15
5.4 Assurer l'alimentation en air du poêle 16
5.5 Raccordement du poêle à une arrivée d'air extérieure 16
6 Utilisation et entretien 17
6.1 Combustible prescrit 18
6.2 Schéma de commande du poêle 19
6.3 Allumage et fonctionnement ultérieur du poêle 19
6.4 Rechargement en combustible et fonctionnement ultérieur du poêle 22
6.5 Fonctionnement avec une faible quantité de combustible (désactivation de la fonction de maintien automatique de la chaleur) 22
6.6 Évacuation des cendres 23
6.7 Nettoyage du poêle 23
6.8 Nettoyage du conduit de fumée et de la cheminée 24
6.9 Problèmes, dysfonctionnements et solutions 24
7 Élimination des emballages et de l'appareil 26
8 Conditions de garantie 26
8.1 Durée de la garantie 27
8.2 Usure normale des composants 27
8.3 Réparations sous garantie et entretien 28
8.4 Réclamations 28
9 Annexe technique 29
9.1 Schéma de la chambre de combustion 29
9.2 Schéma du mécanisme d'un poêle 30
9.3 Schéma de disposition des capots extérieurs du poêle 31
9.4 Perte thermique d'un bâtiment chauffé, méthodes de calcul 32
9.5 Normes associées 32

2 Informations générales

2.1 Utilisation du poêle

Ces poêles sont conçus pour un fonctionnement continu pendant toute la saison de chauffage. Ils peuvent être utilisés comme source principale de chaleur ou comme chauffage d'appoint pour une utilisation occasionnelle.
Les poêles sont destinés à être installés dans des espaces d'habitation. Ils peuvent également être utilisés pour chauffer des locaux commerciaux, publics ou professionnels, sous réserve du respect des exigences applicables aux conditions d'installation et d'exploitation**.**

2.2 Caractéristiques du poêle et leurs fonctions

Le tableau suivant décrit les éléments spécifiques du poêle et explique leur fonction.

1. **Grille verticale en céramique**
   Elle permet une combustion progressive et homogène du combustible, réduisant ainsi la fréquence des rechargements. L'intervalle certifié entre deux recharges est de 2 heures. Solution brevetée BLAZE HARMONY.
2. **Système automatique de maintien de la chaleur**
   Le système détecte lorsque le combustible s'est consumé **jusqu'à la formation d'une couche de braises et ferme automatiquement l'arrivée d'air.** Cela limite les pertes de chaleur par le conduit de fumée et permet de conserver la chaleur accumulée jusqu'à 12 heures. Solution brevetée BLAZE HARMONY.
3. **Grille mobile sur toute la surface**
   Associée à un cendrier de grande capacité, elle permet une évacuation facile des cendres, même en fonctionnement continu.
4. **Clapet anti-fumée intégré**
   Lors de l'ouverture de la porte, il s'abaisse automatiquement dans l'ouverture de chargement et ouvre simultanément un passage direct vers le conduit de fumée, Cela évite la sortie des fumées dans la pièce.
5. **Clapet d'allumage intégré**
   Elle s'ouvre automatiquement lorsque le levier de puissance est réglé en position maximale et assure un allumage facile et rapide du combustible.
6. **Revêtement en céramique massif**
   Elle accumule une grande quantité de chaleur et la restitue progressivement dans la pièce. Grâce à cette conception, le poêle limite les surchauffes pendant la combustion et continue à diffuser de la chaleur longtemps après l'extinction du feu. Dans leur configuration standard, les poêles offrent un équilibre optimal entre la chaleur diffusée immédiatement pendant la combustion et celle restituée en mode maintien de chaleur, avec une répartition d'environ 50 % / 50 %.
7. **Module d'accumulation supplémentaire**
   Il peut être commandé avec le poêle ou installé ultérieurement. Il permet de doubler approximativement la capacité d'accumulation thermique du poêle. La répartition entre la chaleur diffusée immédiatement et celle restituée progressivement par accumulation atteint alors environ 25 % / 75 %.
8. **Déflecteur en acier à double paroi**
   Il constitue la partie supérieure de la chambre de combustion et assure un transfert efficace de la chaleur provenant des gaz de combustion. Son fonctionnement ne nécessite aucun entretien particulier et aucun nettoyage spécifique n'est requis.

9. **Détails pratiques**
   Le poêle dispose de plusieurs solutions pratiques ; couvercle permettant de retirer le cendrier sans dispersion de cendres ; isolation de la paroi arrière permettant une installation proche du mur ; surfaces avec revêtement renforcé facilitant l'entretien ; autres détails conçus pour améliorer le confort d'utilisation.
10. **Design**
    Des proportions équilibrées, des angles arrondis et des lignes épurées caractérisent le design du poêle. Son esthétique intemporelle, associée à un choix de différentes finitions et couleurs, permet une intégration harmonieuse dans tous les styles d'intérieur.

2.3 Conditions d'installation et de fonctionnement du poêle

Déterminer quel modèle est adapté et si l'ajout d'un module d'accumulation est avantageux est une tâche relativement complexe. Outre la connaissance des paramètres thermiques de la pièce à chauffer, cela nécessite également d'évaluer les exigences en matière de confort thermique et les possibilités d'utilisation.

Le fonctionnement des poêles BLAZE SPIRIT n'est possible que dans une installation où:

1. Le volume chauffé doit présenter une capacité d'accumulation thermique suffisante afin d'éviter une surchauffe du local. Cette condition peut être satisfaite dans les cas suivants
   A. Le poêle constitue la source de chauffage d'un espace disposant d'une capacité thermique appropriée, dont les déperditions thermiques* sont égales ou supérieures à **la valeur minimale** indiquée dans le **tableau 1.**
   B. Le poêle chauffe un bâtiment utilisé selon un mode de chauffage intermittent, avec des périodes de fonctionnement variables, par exemple une résidence secondaire, un atelier utilisé en horaires décalés, etc.

2. La condition relative à la puissance maximale délivrée est respectée: Les déperditions thermiques* de la partie du bâtiment chauffée par le poêle ne doivent pas dépasser la valeur maximale indiquée dans le **tableau 1**.Ainsi, pendant les périodes les plus froides (température moyenne journalière inférieure à **-5 °C**, environ 20 jours par an), il doit être possible de limiter le rechargement du poêle à un maximum de **6 fois par jour**.Au-delà de cette fréquence, l'utilisation du poêle pourrait devenir contraignante pour l'utilisateur.

3. L'installation est-elle correctement réalisée Vérifier notamment: l'évacuation des fumées; l'arrivée d'air de combustion; l'emplacement du poêle et le respect des distances de sécurité.

4. Le combustible est-il adapté Utiliser uniquement un combustible approprié, par exemple des bûches de longueur adaptée, correctement fendues et suffisamment sèches

5. L'utilisation est-elle correcte Respecter les consignes concernant: l'allumage; le chargement du combustible; le réglage de la puissance; la vidange du cendrier; le nettoyage et les contrôles réguliers

6. Le poêle et les équipements associés: conduit de fumée; cheminée; arrivée d'air de combustion.

Table**au 1: Perte thermique minimale*** de la pièce chauffée par le poêle et **perte thermique maximale*** de la pièce où le poêle est la seule source de chauffage

Perte thermique minimale et **maximale*** pertes thermiques* d'un bâtiment, où l'installation du le poêle BLAZE SPIRIT peuvent servir de source de chauffage	Construction légère jusqu'à 10 tonnes béton cellulaire, bois, Ytong	Construction classique 10 à 15 tonnes maçonnerie pleine de 40 cm, blocs de construction massifs 40 à 50 cm	Construction de poids moyen 15 à 20 tonnes maçonnerie pleine brique, pierre 40 à 60 cm	Construction lourde plus de 20 tonnes maçonnerie pleine brique, pierre 60 cm et plus
BS 06	**6 – 8**	**5 – 8**	**5 – 8**	**4 – 8**
BS 06 avec surbaie à accumulation	**4 – 8**	**3 – 8**	**3 – 8**	**2 – 8**
BS 10	**10 – 13**	**8 – 13**	**7 – 13**	**6 – 13**
BS 10 avec surbaie à accumulation	**5 – 13**	**4 – 13**	**4 – 13**	**3 – 13**

Tableau 2: Nombre d'allumages en fonction de la température extérieure pour un bâtiment présentant une perte thermique égale à la valeur maximale (**en rouge** dans le tableau 1). On suppose des doses de combustible complètes.

	Température extérieure moyenne	Puissance thermique absorbée par le bâtiment (rapport par rapport à la déperdition thermique)	Nombre de jours par an	Nombre de doses complètes par jour
Période très froide	inférieure à -5 °C	70 %	20	6
Période froide	de -5 °C à 0 °C	60 %	40	4-5
Période légèrement froide	de 0 °C à 5 °C	50 %	60	4
Période de transition	de 5 °C à 10 °C	35 %	70	3
Période légèrement chaude	de 10 °C à 15 °C	20 %	50	1-2
En tant que seule source de chaleur, soit un total de 800 recharges par an (pour une saison de chauffage de 240 jours, cela correspond à une moyenne de 3 à 4 recharges par jour).				

*Les pertes thermiques du bâtiment et les méthodes de calcul sont décrites plus en détail au chapitre 9.4.

3 s techniques du poêle

L'appareil a été fabriqué et testé conformément à la documentation en vigueur et est conforme à la norme EN 16510-1 «Appareils ménagers à combustibles solides – Partie 1: Exigences générales et

Type de poêle		**BS06**	**BS10**
Perte thermique maximale* du bâtiment chauffé	kW	8 (2–8 avec AKU[1])	13 (2–8 avec AKU[1])
(lorsque le poêle est la seule source de chaleur)	**en fonction des pertes thermiques de la pièce chauffée (voir le mode d'emploi et d'installation, tableau 1)**		
Perte thermique minimale* du bâtiment chauffé	kW	4–6 (2–4 avec AKU[1])	6–10 (3–5 avec AKU[1])
	en fonction des paramètres d'accumulation thermique de la pièce chauffée (voir le mode d'emploi et d'installation, tableau 1)		
Puissance nominale	kW	6	10
Puissance maximale admissible [2]	kW	9	14
Puissance minimale **en** fonctionnement **continu** [3]	kW	4	6
Puissance moyenne minimale en fonctionnement **intermittent à température constante** [4]	kW	2 (1 kW avec AKU[1])	3 (1,5 kW avec AKU[1])
Poids de la version de base	kg	217	232
Dimensions extérieures (hauteur x largeur x profondeur)	mm	1 100 x 460 x 480	1 100 x 540 x 480
Diamètre du conduit de fumée	mm	150	
Diamètre du raccord d'arrivée d'air	mm	100	
Tirage de fonctionnement de la cheminée	Pa	10	
Classe d'efficacité énergétique		A	
Durée de combustion d'une charge de combustible	heures	2	
Consommation de combustible à la puissance nominale	kg/h	2,0	3,4
Spécifications techniques harmonisées		BE	
Écoconception		Oui	
CO (13 % O_2)	mg/Nm³	432	570
OGC (13 % O_2)	mg/Nm³	9	25
Poussière (13 % O_2)	mg/Nm³	22	26
NOx (13 % O_2)	mg/Nm³	95	78
CO_2	%	10,4	10,9
Température des gaz de combustion à la puissance nominale	°C	304	316
Débit massique des gaz de combustion	g/s	6,5	10,3
Rendement	%	77,9	77,7
Type de combustible		Bois sec (jusqu'à 20 % d'humidité)	
Longueur recommandée des bûches (maximale)	mm	250 (280)	330 (365)
Diamètre recommandé des bûches (maximum)	mm	150 (200)	
Volume de la chambre de combustion	litre	70	90
Capacité du cendrier	litre	10	13

méthodes d'essai».

[1] AKU – surmontage à accumulation… réduit de moitié environ les variations de température à l'intérieur.

[2] En cas de puissance supérieure à celle autorisée, la durée de vie des pièces du poêle soumises à des contraintes thermiques risque d'être réduite.

[3] Combustion continue… on ajoute la dose de combustible prescrite toutes les 2 heures… puissance à 100 %… ce mode est utilisé à titre exceptionnel, par exemple pour chauffer un bâtiment très froid.

[4] Combustion intermittente – Une fois le combustible consumé, le poêle passe automatiquement en mode de veille à chaleur constante (l'arrivée d'air est coupée) et continue de chauffer lentement pendant jusqu'à 12 heures. Grâce à la couche incandescente, il est alors possible de reprendre le fonctionnement confortablement sans avoir à rallumer le poêle. Une puissance moyenne plus faible est obtenue grâce à un intervalle d'alimentation plus long :

Intervalle de 4 heures … 50 % de la puissance moyenne … utilisé occasionnellement, par exemple pour chauffer un bâtiment refroidi

Intervalle de 6 heures … 30 % de la puissance moyenne (4 fois par jour … généralement une variation minimale de la température intérieure)

Intervalle de 8 heures … puissance moyenne de 25 % (3 fois par jour … fluctuations de température à l'intérieur généralement acceptables)

Intervalle de 12 heures … 15 % de la puissance moyenne (2 fois par jour … fluctuations de température généralement perceptibles à l'intérieur)

4 Description du poêle

4.1 Schéma dimensionnel du poêle

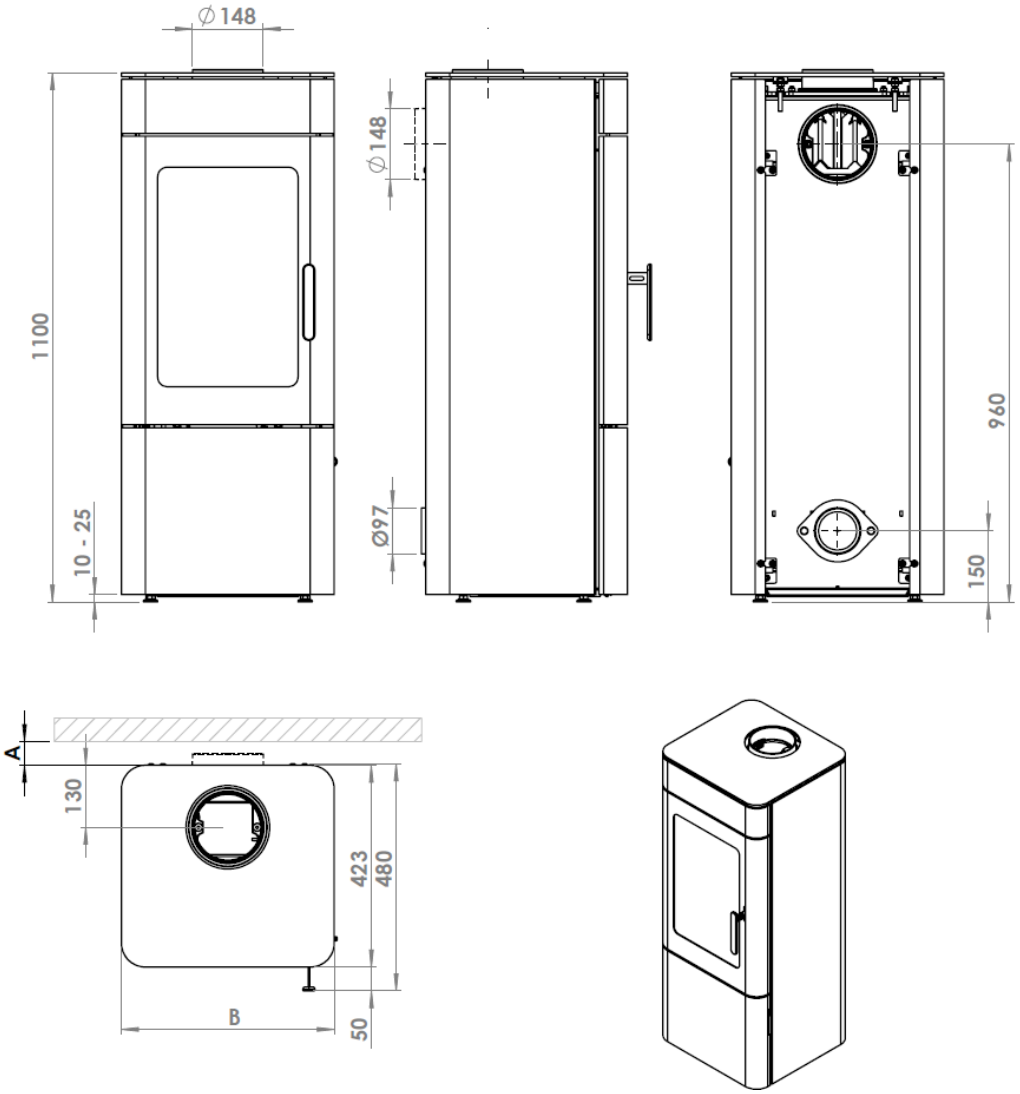

Dimensions (mm)	**BS06**	**BS10**
A … distance minimale par rapport à un mur incombustible	50	
A … distance minimale par rapport à un mur inflammable	200	
B … largeur du poêle	460	540

4.2 Description de la conception du poêle

Le poêle **BLAZE SPIRIT** est un appareil de chauffage à grille avec combustion traversante et porte de chargement frontale (1), équipée d'une grande vitre vitrocéramique.

La structure du poêle est réalisée par assemblage soudé de tôles d'acier d'une épaisseur comprise entre **2 et 8 mm**. Les parties les plus exposées aux températures élevées sont fabriquées en acier spécial résistant à la chaleur.

La chambre de combustion (2) est revêtue de briques en céramique massive assurant à la fois une fonction d'isolation thermique et d'accumulation de chaleur.

La paroi arrière de la chambre de combustion est équipée d'une **grille verticale (3)** composée de segments en céramique.

Le déflecteur supérieur (4), situé au-dessus de la chambre de combustion, est constitué de deux couches de profilés en acier permettant une récupération efficace de la chaleur contenue dans les gaz de combustion.

La grille mobile couvrant toute la surface (5) est composée de trois éléments basculants indépendants. Sous la porte de chargement se trouve une porte inférieure (6) donnant accès au cendrier amovible (7) ainsi qu'au levier de commande de la grille (8).

L'arrivée d'air de combustion est située dans la partie inférieure de la paroi arrière du poêle et est équipée d'un clapet de régulation (10). L'ouverture de ce clapet, et donc la puissance thermique du poêle, est réglée à l'aide du levier de puissance (11) situé sur le côté de l'appareil.

Le levier de puissance ne permet pas la fermeture complète du clapet de régulation ; il limite uniquement son ouverture afin d'assurer le fonctionnement à puissance minimale du poêle.

L'air de combustion est réparti en 3 parties:

- L'air primaire est amené sous la grille et traverse les ouvertures de celle-ci pour atteindre directement la couche de combustible. Son débit est contrôlé par le clapet d'allumage (12), qui s'ouvre automatiquement lorsque le levier de puissance (11) est placé en position haute (puissance maximale).
- Air secondaire (II) – L'air secondaire est dirigé vers la flamme par une série d'orifices (9) situés dans la paroi arrière de la chambre de combustion. Son débit est réglé par un déflecteur interne conçu pour une utilisation avec du bois de chauffage standard.
- L'air de rinçage (tertiaire) (III) circule par le haut autour de la face intérieure de la vitre de la porte et participe à la combustion primaire et secondaire.

L'air nécessaire à la combustion est réparti en trois circuits :

• Air primaire (I)
L'air primaire est amené sous la grille et traverse les ouvertures de celle-ci pour atteindre directement la couche de combustible.
Son débit est contrôlé par le clapet d'allumage (12), qui s'ouvre automatiquement lorsque le levier de puissance (11) est placé en position haute (puissance maximale).

• Air secondaire (II)
L'air secondaire est dirigé vers la flamme par une série d'orifices (9) situés dans la paroi arrière de la chambre de combustion.

Son débit est réglé par un déflecteur interne conçu pour une utilisation avec du bois de chauffage standard.

• **Air de balayage de la vitre (tertiaire) (III)**
L'air de balayage circule dans la partie supérieure de la chambre de combustion, le long de la face intérieure de la vitre de la porte.
Il contribue au maintien de la propreté de la vitre et participe également aux processus de combustion primaire et secondaire.

La fonction de **maintien automatique de la braise** est assurée par un bras de détection pivotant (13), situé dans la chambre de combustion, juste sous la porte de chargement.

Dans la partie supérieure de l'ouverture de chargement se trouve **un déflecteur de fumée** pivotant **(15)** actionné par le mouvement de la porte de chargement.

Le conduit de fumée peut être raccordé : verticalement, par la partie supérieure du poêle ; horizontalement, par la partie arrière du poêle.

4.3 Schéma de fonctionnement du poêle

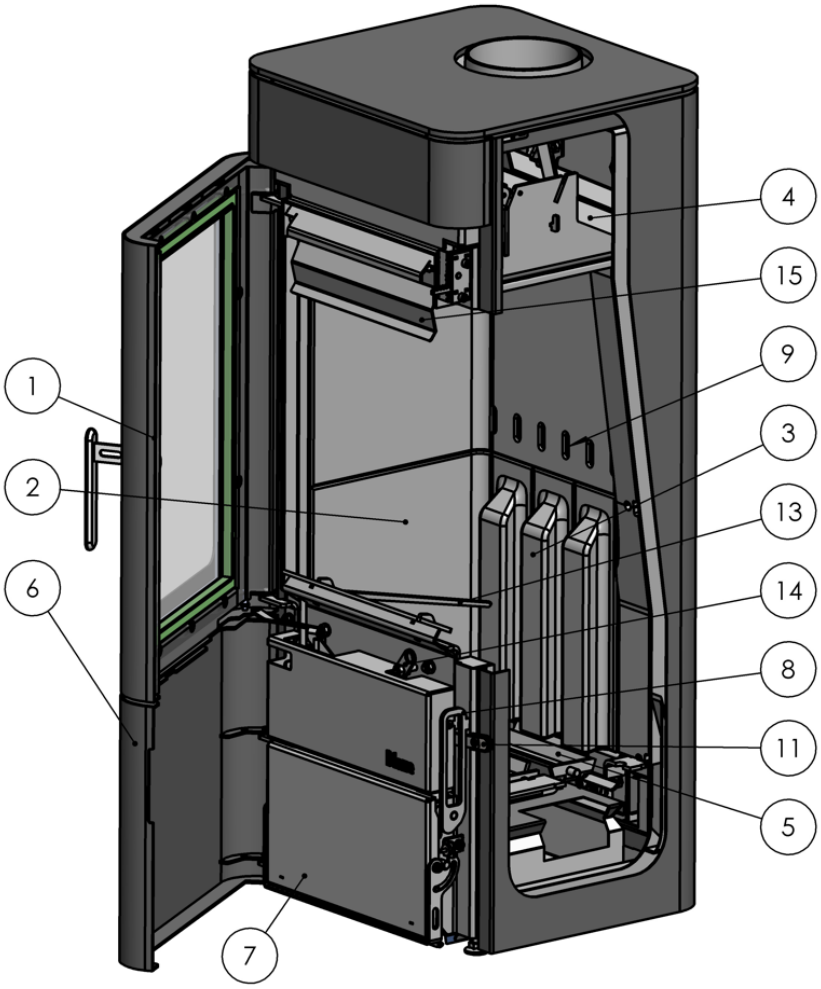

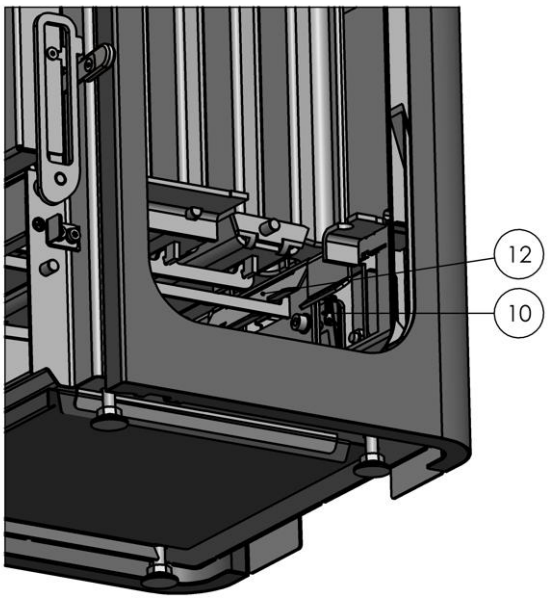

Légende:

1) Porte de chargement
2) Chambre de combustion
3) Grille verticale
4) Déflecteur
5) Grille mobile
6) Porte inférieure
7) Cendrier
8) Levier de réglage de la grille
9) Orifices d'arrivée d'air secondaire
10) Clapet de régulation de l'arrivée d'air
11) Levier de puissance
12) Clapet d'allumage
13) Bras de détection de la couche de braises
14) Levier de désactivation de la fonction de combustion continue automatique
15) Écran anti-fumée

4.4 Description du fonctionnement du poêle

L'ouverture de la porte de chargement provoque automatiquement l'abaissement du clapet anti-refoulement des fumées et ouvre un passage direct des gaz de combustion vers le conduit de fumée. Cette fonction empêche les fumées de pénétrer dans la pièce. Simultanément, le bras de détection pivote de 90°, passant de la paroi latérale vers la paroi avant de la chambre de combustion. Le combustible est ensuite introduit dans la chambre de combustion. Lors du premier allumage, l'utilisateur enflamme le combustible manuellement. Lors des rechargements suivants, le nouveau combustible s'enflamme automatiquement au contact de la couche de braises existante.

Après la fermeture de la porte de chargement, le clapet anti-refoulement des fumées revient automatiquement en position initiale. Le bras de détection se libère et repose légèrement sur le combustible ajouté afin de suivre progressivement son affaissement pendant la combustion.

Après le chargement du combustible, l'utilisateur place le levier de réglage de puissance en position maximale (vers le haut). Cette action ouvre le clapet d'allumage interne ; un volume important d'air circule alors sous la grille et permet une combustion rapide et intense du combustible.

Après environ 5 à 20 minutes, l'utilisateur ramène le levier de puissance à la position souhaitée afin d'obtenir le niveau de puissance adapté.

L'air primaire traverse la couche de combustible et assure la combustion principale.

L'air secondaire est dirigé vers la zone de flamme afin de favoriser la combustion des gaz libérés par le combustible.

Les flammes et les gaz de combustion chauds montent dans la chambre de combustion, contournent les surfaces du déflecteur ainsi que les autres éléments internes du poêle, et transmettent efficacement leur chaleur à l'appareil.

Le poêle transmet la chaleur à l'intérieur de deux manières :

- **par convection** — en réchauffant l'air au contact des surfaces chaudes (environ **30 %** du rendement)
- **par rayonnement** — émission de chaleur infrarouge par les surfaces chaudes (environ **70 %** de la puissance)

La durée de combustion d'une charge de combustible est d'environ **2 heures**. Passé ce délai, il ne reste plus dans la chambre de combustion qu'une couche de charbon de bois incandescent. Dès que le combustible ajouté **descend**, pendant la combustion, **en dessous du niveau du bras de détection**, celui-ci se libère et pivote de 90°. Ce mouvement entraîne simultanément **la fermeture complète du clapet d'arrivée d'air**.

En fonctionnement normal (2 à 3 recharges par jour), environ **50 % de l'énergie** contenue dans la charge de combustible est transférée à l'intérieur au cours des deux heures de combustion. **Les 50 %** restants restent stockés sous forme de chaleur dans le revêtement en céramique et dans la couche de charbons incandescents.

Si le poêle est équipé **d'un module d'accumulation supplémentaire**, le rapport entre l'énergie transmise et l'énergie accumulée est d'environ **25 % / 75 %.**

Pendant **les 6 à 10 heures** qui suivent, le poêle continue de chauffer et restitue progressivement l'énergie accumulée. Ensuite, le cycle de fonctionnement complet se répète.

5 Installation

Lors du montage et de l'utilisation du poêle, toutes les réglementations locales en vigueur ainsi que les exigences des normes nationales et européennes applicables doivent être respectées.

Le montage, l'installation et la mise en service du poêle doivent être réalisés exclusivement par une personne qualifiée, habilitée et autorisée conformément à la réglementation en vigueur.

5.1 Consignes de sécurité

- L'installation doit être réalisée conformément aux prescriptions techniques, aux exigences de sécurité et aux règles d'hygiène en vigueur. Le poêle ne doit pas être installé dans un local ne disposant pas d'une ventilation suffisante.
- Lors de la manipulation et de l'installation du poêle, les consignes de sécurité doivent être respectées. Utiliser uniquement des outils et des équipements de levage dont la capacité de charge est adaptée au poids de l'appareil.
- Le fonctionnement du poêle doit être assuré dans un local disposant d'une alimentation en air de combustion suffisante (par exemple par une fenêtre, par les infiltrations naturelles du bâtiment, par une ventilation contrôlée ou par un raccordement à une arrivée d'air extérieure).
- Pour une sécurité accrue, il est recommandé d'installer dans la pièce un détecteur de monoxyde de carbone (CO) afin de signaler rapidement toute éventuelle présence de ce gaz dangereux.

5.2 Distances de sécurité

Distances minimales par rapport aux matériaux combustibles et incombustibles

Dimension (mm)	Distance minimale par rapport aux matériaux inflammables *	Distance minimale par rapport aux matériaux ininflammables
Paroi avant (d_F)	800	800
Paroi supérieure (d_C)	800	500
Paroi arrière (d_R)	200	50
Parois latérales (d_S)	200	100

Valable pour les matériaux de construction classés B, C et D selon leur réaction au feu.
(Exemples: polystyrène expansé, bois de construction, panneaux dérivés du bois.)

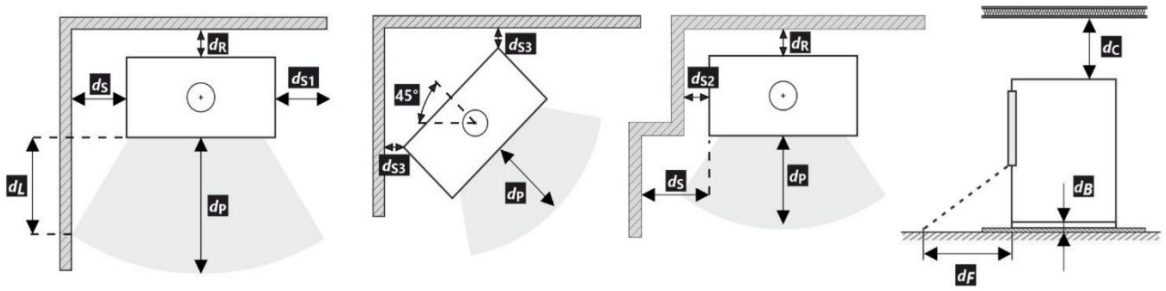

Les poêles installés sur un sol combustible doivent être placés sur un support incombustible (par exemple en verre ou en métal).

5.3 Raccordement du poêle à la cheminée

- La conception et l'installation du conduit de fumée et de la cheminée doivent être conformes aux réglementations en vigueur. Le conduit de fumée doit être raccordé de manière sûre au conduit de cheminée. Il doit être mécaniquement résistant, étanche aux fumées et accessible pour le nettoyage.
- Le poêle ne doit pas être installé dans des locaux où l'apport d'air de combustion est insuffisant.

Avant de raccorder le poêle au conduit de fumée, il convient de vérifier que le système d'évacuation des fumées répond aux exigences dimensionnelles définies par le calcul et qu'il garantit le tirage nécessaire au fonctionnement du poêle à sa puissance nominale.

Le dimensionnement du conduit peut être réalisé par une personne qualifiée et habilitée.

Diamètre recommandé et minimal du conduit de cheminée pour le poêle BLAZE SPIRIT

Poêle		**BS06**	**BS10**
Diamètre recommandé du conduit de cheminée	[mm]	160	180
Diamètre minimal du conduit de cheminée	[mm]	150	160

Le conduit de fumée doit être installé **dans le sens d'écoulement des gaz de combustion**. La longueur maximale recommandée d'un conduit de fumée **non isolé** est de **3 m**. Le diamètre du conduit de fumée doit être **d'au moins 150 mm**.
Le poêle ne doit pas être raccordé à un conduit de fumée collectif utilisé également par une chaudière à gaz. Il est également déconseillé de raccorder le poêle à un conduit de fumée commun avec d'autres appareils de chauffage.
Nous recommandons l'installation d'un **thermomètre des gaz de combustion** dans le conduit de fumée, capable de résister à une température d'au moins **500 °C.**



5.4 Assurer l'alimentation en air du poêle

L'air nécessaire au fonctionnement des poêles (air de combustion) peut être acheminé soit depuis l'intérieur, soit par raccordement à une conduite d'arrivée d'air externe provenant de l'extérieur.

L'alimentation en air depuis l'intérieur présente l'avantage d'assurer une ventilation naturelle de la pièce pendant le fonctionnement du poêle, tout en récupérant la chaleur de l'air qui s'échapperait lors d'une ventilation classique. L'économie de chaleur ainsi „récupérée“ s'élève à environ 2 %. Pour une puissance de 10 kW, la consommation d'air de combustion est d'environ 30 m³/h, ce qui correspond au minimum hygiénique de renouvellement d'air dans un appartement classique.

L'alimentation en air externe est particulièrement avantageuse dans les bâtiments dont l'enveloppe est très étanche et dans les maisons équipées d'une ventilation contrôlée avec récupération de chaleur, où une dépression peut se former à l'intérieur.

Lors de **l'alimentation en combustible**, lorsque la porte de chargement est ouverte, il est nécessaire d'assurer un apport d'air suffisant dans la pièce (environ 50 m³/h) afin que l'ouverture de chargement soit submergée par le flux d'air provenant de l'intérieur et qu'il n'y ait pas de fuite de fumée. L'alimentation en air externe ne répond pas du tout à ce besoin, car lorsque la porte est ouverte, l'air est toujours prélevé dans la pièce.

Si l'infiltration naturelle du bâtiment ne permet pas d'assurer ce débit d'air, il est recommandé, lors de l'alimentation en combustible**, d'entrouvrir une fenêtre** ou **un orifice d'aération**, ou **de régler la ventilation contrôlée en mode surpression**.

Les grilles de régulation des bouches d'aération doivent être placées de manière à ne pas pouvoir être recouvertes ou obstruées.

Nous recommandons d'installer **un détecteur de monoxyde de carbone** à proximité du poêle.

Consommation d'air pendant le fonctionnement et l'alimentation du poêle BLAZE SPIRIT

Poêle		**BS06**	**BS10**
Quantité d'air nécessaire à la combustion provenant de l'intérieur ou par un conduit externe	m³/h	20	30
Quantité d'air nécessaire pour l'alimentation en combustible, uniquement depuis l'intérieur	m³/h	40	60

5.5 Raccordement du poêle à une arrivée d'air extérieure

La section du conduit d'arrivée d'air externe ne doit pas être inférieure à 60 cm² (Ø 100) et sa longueur ne doit pas dépasser 5 m.



L'ouverture d'entrée de l'air de combustion doit être équipée d'une grille de protection afin d'éviter tout risque d'obstruction !

6 Utilisation et entretien

Afin de garantir un fonctionnement fiable, efficace et sûr du poêle, il est indispensable de respecter les instructions et les consignes indiquées dans le présent manuel d'utilisation



AVERTISSEMENT: Lors du premier allumage, la peinture du poêle subit un processus de séchage et de cuisson pouvant provoquer une légère odeur. Les vapeurs dégagées ne sont pas toxiques ; toutefois, il est recommandé d'assurer une ventilation suffisante du local pendant cette phase.

Consignes de sécurité

- L'utilisation du poêle doit être effectuée uniquement par une personne âgée de plus de **18 ans** et conformément aux instructions du présent manuel d'utilisation.
- À l'exception des allume-feux solides homologués, il est strictement interdit d'utiliser des liquides inflammables (essence, huile, alcool, etc.) pour allumer le poêle. L'utilisation d'allume-feux liquides ou sous forme de gel est également interdite.
- Il est interdit d'utiliser un combustible autre que celui spécifié dans le présent manuel.
- Pendant le fonctionnement du poêle et pendant un certain temps après son extinction, les surfaces extérieures de l'appareil restent très chaudes. **Risque important de brûlure !**
  Il est interdit de laisser sans surveillance des enfants, des personnes nécessitant une assistance ou des animaux à proximité d'un poêle chaud.
- Il est interdit de déposer des objets ou des matériaux inflammables sur le poêle ou à proximité immédiate de celui-ci.
- Le poêle n'est pas conçu pour fonctionner avec la porte ouverte. Celle-ci doit être ouverte uniquement avec précaution et pendant le temps strictement nécessaire au chargement du combustible ou à l'allumage. Elle doit ensuite être refermée immédiatement et correctement.
- Lors de toute manipulation du poêle, il est obligatoire de porter des **gants de protection adaptés**.
- En cas de risque de présence ou de dégagement de vapeurs ou de gaz inflammables dans le local où se trouve le poêle, ou lors de travaux pouvant présenter un risque temporaire d'incendie ou d'explosion (pose de revêtements de sol, application de peintures ou de produits inflammables), le poêle doit être arrêté et mis hors service avant le début des travaux.
- **Avant la mise en service du poêle et pendant son fonctionnement, vérifier les points suivants:**
  - Local et alimentation en air
  - La ventilation du local est suffisante.
  - Les dispositifs pouvant créer une dépression dans le local (par exemple une hotte aspirante) sont arrêtés ou utilisés conformément aux prescriptions.
  - L'arrivée d'air extérieure, lorsqu'elle est installée, fonctionne correctement et assure un apport d'air suffisant.
    - Le poêle est en parfait état de fonctionnement.
    - Le cendrier est correctement installé et fixé dans son logement, avec une capacité disponible suffisante.
    - Le revêtement intérieur, le déflecteur et les autres éléments internes du poêle sont en bon état et correctement positionnés.

- La porte de chargement assure une bonne étanchéité et est correctement fermée.
  - Le conduit de fumée est en bon état de fonctionnement, n'est pas excessivement encrassé, est étanche et correctement fixé afin d'éviter tout risque de désassemblage.
  - Le conduit de cheminée est en bon état, n'est pas excessivement encrassé, est étanche et la trappe de ramonage est correctement fermée.

6.1 Combustible prescrit

- Le combustible prescrit pour les poêles BLAZE SPIRIT est du bois sec dont le taux d'humidité ne dépasse pas 20 %.
- Le pouvoir calorifique de toutes les essences de bois est à peu près identique: environ 15 MJ par kg de bois sec. En fonction de leur densité (poids spécifique), les différentes essences de bois sont classées en bois tendres et bois durs:
  - Bois tendre (épicéa, pin, tilleul, sapin, peuplier)
  - Bois dur (chêne, hêtre, charme, érable, frêne)
- Les bûches d'un diamètre supérieur à 200 mm doivent être fendues.

6.2 Schéma de commande du poêle

Levier de puissance (réglage de l'air de combustion)

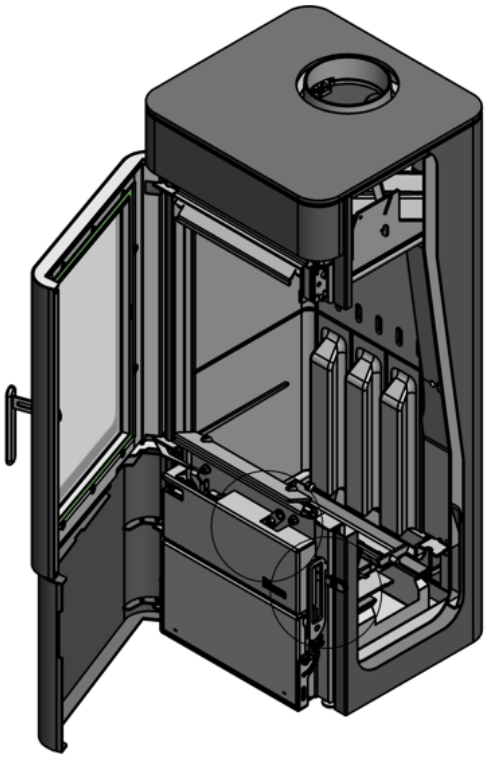



Allumage
Levier en position tout en haut

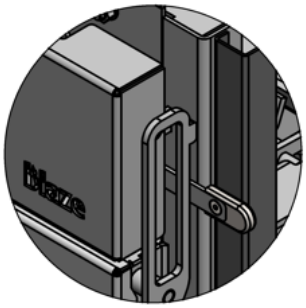

Puissance maximale
Levier au milieu



Puissance minimale
Levier tout en bas

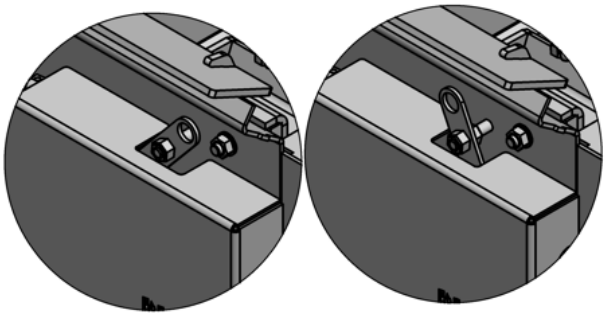

Mode «chaleur constante» activé **Chauffage continu désactivé**

6.3 Allumage et fonctionnement ultérieur du poêle

(Le terme « allumage » désigne la mise en fonctionnement du poêle lorsqu'il est complètement éteint et qu'un nouvel allumage est nécessaire.)

1. **Ouvrir la porte de chargement.**
2. Si une quantité excessive de cendres s'est accumulée sur la grille (les ouvertures de la grille étant obstruées par les cendres), actionner plusieurs fois le **levier de commande de la grille** afin de faire tomber les cendres dans le cendrier.
3. Charger progressivement le combustible dans le poêle. Placer les bûches les plus grosses dans la partie inférieure de la chambre de combustion, puis disposer des bûches de dimensions

progressivement plus petites vers le haut. Ajouter sur la partie supérieure des copeaux de bois ou, si nécessaire, un allume-feu adapté. La hauteur de la charge de combustible ne doit pas dépasser la rangée d'orifices située sur la paroi arrière de la chambre de combustion. La masse recommandée pour la première charge de combustible est d'environ: **6 kg pour le poêle BS 06**; **10 kg pour le poêle BS 10**.

Disposer les bûches de manière compacte, avec un minimum d'espaces entre elles. Seule la couche supérieure, composée de petits morceaux de bois, doit être disposée en croisant les morceaux afin de créer des espaces favorisant l'allumage et la circulation de l'air.

Combustible prêt pour l'allumage:

- vue avec la porte ouverte



Détail de la disposition des bûches par couches (vue de profil)



4. Allumer le feu.
5. Fermer la porte de chargement et placer le levier de réglage de la puissance en position maximale (position haute).
6. Attendre environ 15 à 30 minutes afin que la combustion soit suffisamment établie. Le feu est considéré comme correctement établi lorsque :
   a) la majorité du combustible situé dans la partie supérieure de la charge est enflammée;
   b) la flamme est vive et stable;
   c) la combustion se poursuit de manière régulière et la flamme ne s'éteint pas lorsque l'arrivée d'air est réduite à l'aide du levier de réglage de la puissance.

Combustible enflammé:

Combustible ayant brûlé jusqu'à la formation d'une couche de cendres stable:





7. Une fois la combustion amorcée, placez le levier de réglage de la puissance en position basse. Cela réduit l'apport d'air de combustion et stabilise la puissance.

   Il est important de veiller au réglage correct de la puissance:
   - Une puissance trop faible entraîne un «étouffement» de la combustion, une combustion de mauvaise qualité et un «noircissement» de la vitre.
   - Une puissance trop élevée entraîne des températures élevées des gaz de combustion, réduit la durée de vie du poêle et raccourcit la durée de combustion.

   L'idéal est de se baser sur la température des gaz de combustion au niveau du conduit de fumée. Celle-ci ne doit pas être inférieure à 200 °C ni supérieure à 400 °C.
8. Une charge initiale standard, à puissance standard, se consume en environ 2 heures jusqu'à ne laisser qu'une couche incandescente de base; le bras de détection (jusqu'alors retenu) par la couche de combustible se libère et pivote vers la paroi latérale de la chambre de combustion. Cela ferme complètement l'arrivée d'air de combustion et le poêle passe en mode de veille à chaleur constante.

Lien vers la vidéo – allumage et ajout de combustible

6.4 Rechargement en combustible et fonctionnement ultérieur du poêle

(Le terme « rechargement en combustible » désigne la remise en fonctionnement du poêle alors qu'une couche de braises incandescentes est encore présente dans la chambre de combustion et permet l'allumage du nouveau combustible ajouté.)

1. Placer le levier de réglage de la puissance en position maximale (position haute).

2. Actionner plusieurs fois le levier de commande de la grille afin d'évacuer les cendres accumulées.

3. Si la couche de braises n'est pas suffisamment incandescente (par exemple après une longue période d'arrêt), attendre quelques minutes jusqu'à ce qu'elle soit active sur toute sa surface.

4. Recharger le poêle :

- **Si le poêle est encore chaud** (la période d'arrêt précédente a été courte), déposer **2 à 3 grosses bûches** directement sur la couche de braises incandescentes, en les disposant de manière compacte afin de limiter les espaces entre elles. La masse recommandée pour ce rechargement est d'environ : **4 kg pour le BS 06** ; **6 kg pour le BS 10**.

5. Attendre environ **15 à 30 minutes** afin que la combustion soit correctement établie. La combustion est suffisante lorsque :

- la flamme est vive et stable ;
- la combustion se poursuit régulièrement et la flamme ne s'éteint pas lorsque l'arrivée d'air est réduite à l'aide du levier de réglage de la puissance.

6. Une fois la combustion stabilisée, placer le levier de réglage de la puissance en position basse. Cette position réduit l'arrivée d'air de combustion et stabilise la puissance du poêle.

7. Il est important de maintenir un réglage correct de la puissance :

- Une puissance trop faible provoque un **étouffement de la combustion**, une combustion incomplète et un encrassement accru de la vitre.
- Une puissance trop élevée entraîne des températures excessives des gaz de combustion, réduit la durée de vie des composants du poêle et diminue la durée de combustion d'une charge de bois.

Le réglage optimal peut être contrôlé à l'aide de la **température des gaz de combustion dans le conduit de fumée**. Celle-ci ne doit pas être inférieure à **200 °C** ni supérieure à **400 °C**.

8. À puissance nominale, une charge standard de combustible se consume en environ 2 heures, jusqu'à ne laisser qu'une couche de braises incandescentes. Lorsque le niveau du combustible diminue, le bras de détection, jusque-là maintenu par la charge de combustible, se libère et pivote vers la paroi latérale de la chambre de combustion. Ce mouvement entraîne la fermeture complète de l'arrivée d'air de combustion et le poêle passe automatiquement en mode de maintien de chaleur constante.

6.5 Fonctionnement avec une faible quantité de combustible (désactivation de la fonction de maintien automatique de la chaleur)

Lorsqu'un chauffage de courte durée est souhaité, par exemple pendant les périodes de transition entre les saisons (**automne et printemps**), il n'est pas recommandé d'utiliser une charge complète de combustible, car celle-ci pourrait entraîner une surchauffe excessive du local.

Lors d'un fonctionnement avec une faible quantité de combustible, la fonction de maintien automatique de la chaleur pourrait intervenir trop rapidement, avant que le combustible ne soit suffisamment transformé en une couche de braises incandescentes.

Cela provoquerait un ralentissement prématuré de la combustion, pouvant entraîner une combustion incomplète, un encrassement de la vitre ainsi qu'une accumulation de dépôts de goudron dans le poêle.

Pour un fonctionnement avec une faible charge de combustible, il est recommandé de désactiver la fonction de maintien automatique de la chaleur comme suit: Ouvrir la porte de chargement. Placer le levier de désactivation du maintien automatique de la chaleur (situé juste au-dessus de la porte inférieure) dans sa position extrême droite.

La fonction de maintien automatique de la chaleur est alors désactivée. Il est possible d'utiliser une quantité réduite de combustible.

Si, après la fin de la combustion, il est nécessaire de fermer l'arrivée d'air du poêle afin d'éviter une circulation d'air inutile qui pourrait entraîner une perte de chaleur du poêle et du local, replacer le levier de désactivation de la fonction de maintien automatique de la chaleur en position gauche.

6.6 Évacuation des cendres

Il est interdit de faire fonctionner le poêle avec un cendrier entièrement rempli, car cela risque d'endommager et d'encrasser le poêle. Le cendrier doit être vidé avant qu'il ne soit complètement rempli. Pour le transporter, placez le couvercle sur le cendrier afin que les cendres ne s'échappent pas dans la pièce sous l'effet des courants d'air. Le couvercle se place sous le poêle.

Les cendres pénètrent dans le cendrier par les interstices entre les bacs de la grille grâce au mouvement de balancement de la grille vers la paroi arrière de la chambre de combustion, ce qui agrandit les interstices entre les bacs et permet aux cendres en excès de tomber dans le cendrier. Les cendres ne sont pas retirées des bacs de la grille; elles servent d'isolation thermique à la grille et au cendrier. Cela prolonge leur durée de vie et contribue à maintenir une température élevée dans le foyer, ce qui est essentiel pour une combustion de qualité.



Les cendres doivent être déposées dans des récipients ininflammables munis d'un couvercle.

6.7 Nettoyage du poêle

Nettoyage de la vitre

Lorsque le poêle est utilisé correctement, la vitre ne s'encrasse que très peu. Pour garantir une vitre propre, il est essentiel de régler correctement la puissance du poêle et d'utiliser exclusivement le combustible recommandé, dont le taux d'humidité ne dépasse pas **20 %**.

- **Nettoyage de la vitre pendant le fonctionnement**
  Si la vitre présente des dépôts, il est possible de la nettoyer en augmentant temporairement la puissance du poêle. Placez le levier de réglage de la puissance en position **« Allumage »** jusqu'à ce que la vitre redevienne propre, puis remettez-le en position **« Fonctionnement »** (position normale).

- **Nettoyage de la vitre à froid**
  Lorsque le poêle est froid, la vitre peut être nettoyée à l'aide d'un produit spécialement conçu pour le nettoyage des vitres d'appareils de chauffage au bois.

Il est recommandé d'éliminer régulièrement la fine pellicule de cendres claires en l'essuyant avec un chiffon légèrement humide. À haute température, cette couche peut attaquer progressivement la surface de la vitre et provoquer une perte de transparence (aspect laiteux).



Veillez à ce que le produit nettoyant n'entre pas en contact avec le joint d'étanchéité de la porte, car cela pourrait l'endommager (le faire durcir) et lui faire perdre son étanchéité.

Nettoyage des surfaces extérieures du poêle

- Pour nettoyer la surface du poêle, utilisez un chiffon doux et sec.
- Une fois tous les 14 jours, dépoussiérez le poêle afin d'éviter que la poussière ne s'enflamme.

6.8 Nettoyage du conduit de fumée et de la cheminée

L'utilisateur d'un appareil de chauffage à combustible solide est tenu de faire contrôler et nettoyer régulièrement le **conduit de fumée** ainsi que la **cheminée**, conformément à la réglementation locale en vigueur et aux exigences des normes nationales et européennes applicables. Ces opérations d'entretien sont indispensables pour garantir un fonctionnement sûr, maintenir les performances de l'appareil et prévenir les risques d'incendie liés à l'accumulation de dépôts dans le conduit de fumée et la cheminée.

6.9 Problèmes, dysfonctionnements et solutions

Le combustible ne s'enflamme pas

Si le combustible ne s'enflamme pas dans les **5 minutes** suivant l'allumage : Actionner plusieurs fois le levier de commande de la grille. Soulever légèrement le cendrier (d'environ **10 mm**). Si le combustible ne s'enflamme toujours pas dans les **5 minutes** suivantes: remettre le cendrier en place et le verrouiller; vérifier que la chambre de combustion n'est pas remplie de fumée; ouvrir lentement la porte de chargement; procéder à un nouvel allumage.



Si la chambre de combustion est remplie de fumée, son ouverture peut provoquer une inflammation soudaine des gaz de combustion (embrasement). Ouvrir la porte avec la plus grande prudence et protéger le visage ainsi que les yeux!

Vitre fissuré

- Les poêles **BLAZE SPIRIT** sont équipés d'une vitre vitrocéramique haute température qui ne peut en aucun cas être remplacée par un verre ordinaire. Le remplacement de la vitre doit exclusivement être effectué par un centre de service agréé. Pour toute intervention, contactez votre revendeur ou un partenaire de service agréé.

La couche réfractaire n'a pas résisté à une chaleur intense pendant 8 heures.

Si la couche de braises s'éteint en moins de 6 heures, cela indique généralement une entrée d'air parasite dans le poêle pendant la phase de maintien de chaleur.

Causes possibles :

- la fonction de maintien automatique de la chaleur est désactivée (voir chapitre **6.5**) ;
- manque d'étanchéité du poêle, notamment :
    - joint de porte ou de vitre ;
    - joint du cendrier ;
    - conduit de fumée ;
    - plaque supérieure ;
    - clapet d'arrivée d'air ou mécanisme de régulation défectueux.

Dans ce cas, contactez votre revendeur.

La vitre a noirci pendant l'arrêt de la combustion lente

Causes possibles :

- quantité de bois insuffisante, ayant brûlé trop rapidement ;
- bûches trop grosses, qui n'ont pas eu le temps de se transformer complètement en braises pendant la combustion

Éléments réfractaires en céramique fissuré

- Les fissures sur les raccords en céramique n'ont aucune incidence sur leur fonctionnement et ne justifient pas nécessairement leur remplacement. En revanche, si des morceaux se détachent ou si les éléments commencent à se désagréger, ils doivent être remplacés.

Joint d'étanchéité usé

Les joints de la porte, de la vitre et du cendrier sont soumis à des contraintes thermiques et mécaniques importantes. Avec le temps, ils peuvent durcir, perdre leur élasticité et ne plus assurer une parfaite étanchéité. Ils doivent être contrôlés régulièrement et remplacés si nécessaire. Utiliser exclusivement des joints d'origine recommandés par le fabricant.

La vitre s'encrasse rapidement

Causes possibles :

- allumage incorrect (voir chapitre **6.3**) ;
- rechargement incorrect du combustible (voir chapitre **6.4**) ;
- arrivée d'air de combustion insuffisante ;
- alimentation en air du local insuffisante (voir chapitre **5.4**) ;
- tirage de cheminée insuffisant (cheminée encrassée, conditions météorologiques défavorables ou présence d'autres appareils raccordés).

De la fumée pénètre dans la pièce pendant l'alimentation

Causes possibles :

- ouverture trop rapide de la porte de chargement ;
- rechargement effectué trop tôt, alors que des flammes sont encore présentes ;

- tirage de cheminée insuffisant ;
- alimentation en air insuffisante dans la pièce (voir chapitre **5.4**).
  Le rechargement doit être effectué uniquement lorsqu'il ne reste plus que des braises et que les flammes sont pratiquement éteintes.

Les éléments réfractaires en céramique deviennent noirs

Ce phénomène est normal pendant les premières minutes suivant l'allumage ou après un rechargement.Lorsque la température de fonctionnement est atteinte, les dépôts sont éliminés naturellement par auto-nettoyage thermique.

Incendie dans la cheminée

En cas de feu de cheminée :

- appeler immédiatement les services d'incendie ;
- fermer complètement l'arrivée d'air du poêle ;
- ne jamais tenter d'éteindre le feu avec de l'eau ;
- retirer, si cela peut être fait en toute sécurité, les braises encore en combustion et les déposer dans un récipient incombustible adapté ;
- après l'incendie, faire impérativement contrôler la cheminée par un ramoneur qualifié avant toute remise en service du poêle.

7 Élimination des emballages et de l'appareil

Élimination de l'emballage de transport

- déposer la boîte en carton dans le conteneur à papier
- démonter la palette en bois, la découper et l'utiliser comme combustible

Élimination de l'appareil en fin de vie

- Nettoyer l'appareil et le démonter en pièces détachées
- déposer les pièces métalliques dans un centre de collecte des déchets métalliques
- pièces en céramique : à traiter comme des gravats (déchetterie, etc.)
- verre – déposer dans le conteneur à verre
- Éliminer les panneaux isolants et les cordons d'étanchéité avec les déchets ménagers courants

8 Conditions de garantie

La garantie s'applique exclusivement aux appareils :

- installés par un professionnel qualifié et habilité ;
- installés et utilisés conformément aux instructions figurant dans le présent manuel d'installation et d'utilisation.

L'installation et l'utilisation de l'appareil doivent être conformes à la réglementation locale en vigueur ainsi qu'aux normes nationales et européennes applicables. La garantie ne couvre pas les dommages résultant notamment des situations suivantes :

- le non-respect des instructions figurant dans le présent manuel d'installation et d'utilisation ;
- l'utilisation d'un combustible non conforme aux prescriptions du fabricant ou l'utilisation de combustible dont les caractéristiques ne répondent pas aux exigences spécifiées ;
- la surchauffe de l'appareil, notamment due à une surcharge de combustible (voir chapitre **6.2 – Combustible recommandé**) ;
- un fonctionnement à une puissance supérieure à la puissance maximale autorisée ;
- des dommages survenus pendant le transport ou un stockage dans un environnement humide ou inadapté ;
- une utilisation non conforme, des dommages mécaniques, une négligence, un entretien insuffisant ou toute modification ou transformation non autorisée de l'appareil.

8.1 Durée de la garantie

La période de garantie prend effet à compter de la date de vente de l'appareil au client final, telle qu'indiquée sur le justificatif d'achat.

La durée de la garantie est la suivante :

- **Corps du poêle : 60 mois**
- **Pièces mécaniques et composants soumis directement à l'action du feu : 24 mois**

La garantie couvre exclusivement les défauts de fabrication ou de matériaux, dans les conditions prévues au présent chapitre.

8.2 Usure normale des composants

Les conditions de garantie ne s'appliquent pas aux pièces soumises à une usure normale:

Usure du vitre

- encrassement par la suie ou les résidus de combustion, changements de couleur, fragilisation et fissuration du vitre ou autres altérations dues à l'action de la chaleur.

Usure des éléments réfractaires en céramique

- Les éléments réfractaires en céramique sont soumis à des cycles répétés de dilatation et de contraction dus aux variations de température.
- L'apparition de microfissures est un phénomène normal qui n'affecte pas le bon fonctionnement de l'appareil.
- Le remplacement n'est nécessaire que si les éléments se désagrègent ou perdent leur intégrité mécanique.

Usure du joints d'étanchéité

- Perte d'étanchéité due à l'action de la chaleur, à l'usure mécanique et au durcissement du cordon d'étanchéité.

Usure du revêtement
La garantie ne couvre pas les modifications de l'aspect ou de la couleur du revêtement provoquées par une utilisation de l'appareil à une puissance supérieure à la puissance maximale autorisée.

8.3 Réparations sous garantie et entretien

Toute demande au titre de la garantie doit être adressée à votre revendeur ou à un centre de service agréé.

Lors de votre demande, veuillez fournir les éléments suivants :

- le certificat de garantie ou la preuve d'achat de l'appareil ;
- une description précise du défaut constaté ;
- des photographies permettant d'identifier clairement le problème.

Le fabricant se réserve le droit d'apporter, à tout moment et sans préavis, des modifications techniques visant à améliorer le produit. Ces évolutions peuvent ne pas être reflétées dans la présente notice d'installation et d'utilisation.

8.4 Réclamations

Pour faire valoir une réclamation, veuillez vous adresser à votre poêlier et lui présenter :
- le certificat de garantie
- une description du défaut accompagnée de photos

Le fabricant se réserve le droit d'apporter des modifications dans le cadre de l'innovation du produit, qui peuvent ne pas figurer dans ce mode d'emploi.

9 Annexe technique

Ce chapitre rassemble des informations techniques détaillées ainsi que les schémas de l'appareil.

Il est destiné principalement aux installateurs, aux techniciens de maintenance et aux bureaux d'études.

9.1 Schéma de la chambre de combustion

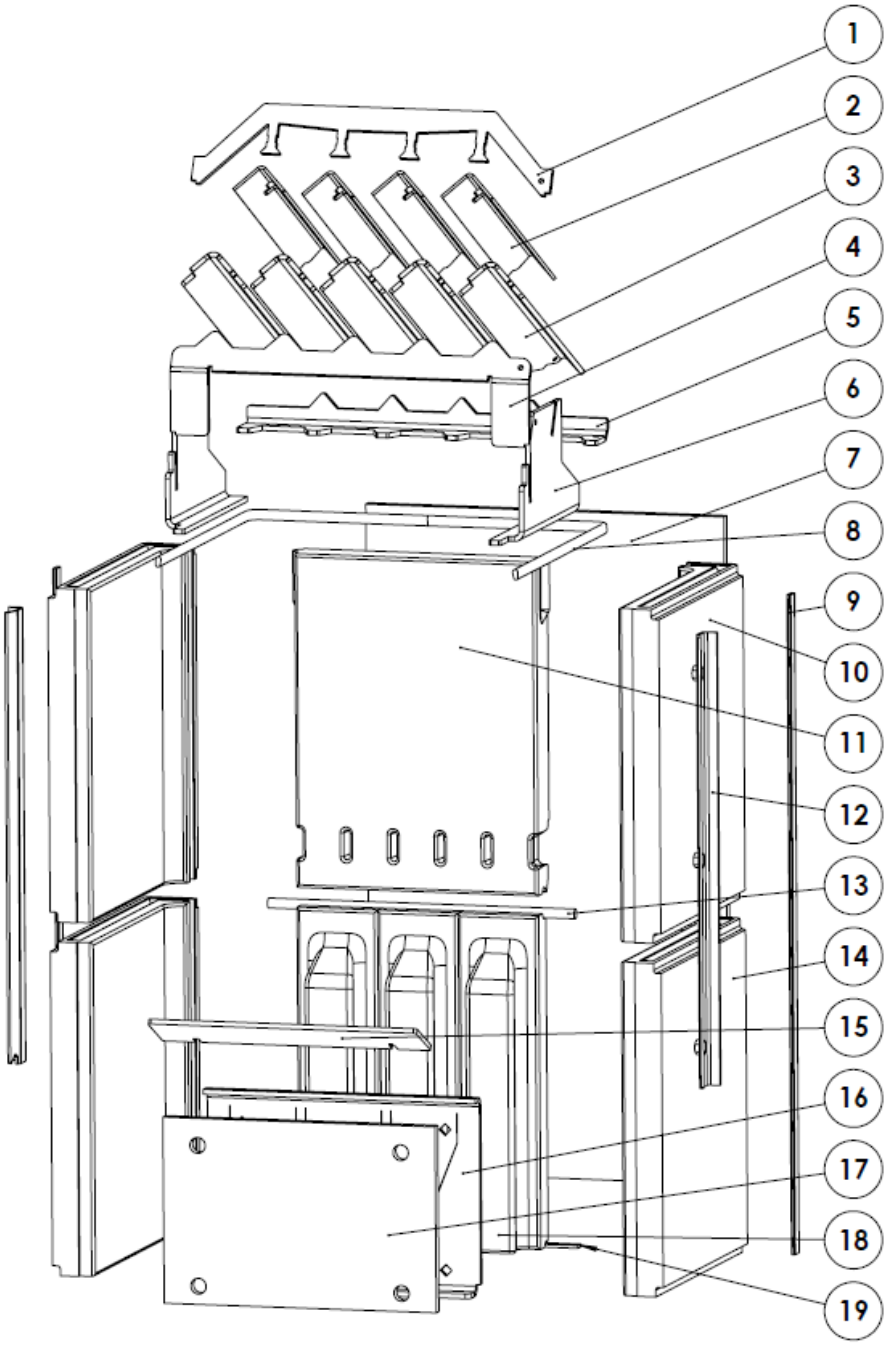

Légende :

1 Bras
2 Conduit supérieur
3 Conduit inférieur
4 Crête avant
5 Crête arrière
6 Côté droit, gauche
7 Isolation des raccords
8 Cordon d'étanchéité, diamètre 8
9 Cordon d'étanchéité 20x4
10 Raccord latéral
11 Raccord arrière
12 Barre de raccords
13 Renfort pour raccords
14 Pièce moulée latérale
15 Écran de détection
16 Écran thermique
17 Isolation du bouclier thermique
18 Pièce moulée rainurée
19 Renfort de raccords

9.2 Schéma du mécanisme d'un poêle

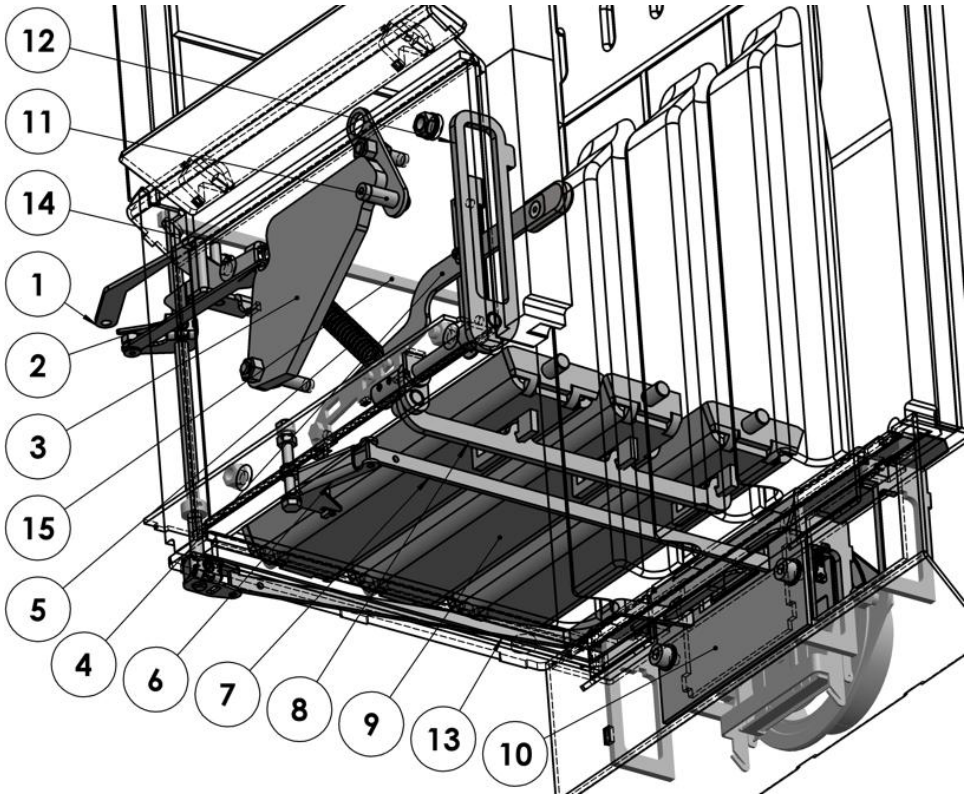

Légende:

1. Tige de liaison (lors de l'ouverture de la porte, elle soulève le contrepoids (14) et appuie le bras de détection contre la paroi avant)
2. Liaison mécanique entre le bras de détection (14) et le contrepoids (3)
3. Contrepoids (une fois la combustion terminée, il fait pivoter le bras de détection (14) et ferme le clapet d'arrivée d'air)
4. Levier de puissance
5. Ressort (referme la porte ouverte)
6. Excentrique (transmet le mouvement du levier de puissance (4) à la tige de commande (7) du clapet d'arrivée d'air
7. Tige de commande (transmet le mouvement de l'excentrique (6) au clapet d'arrivée d'air
8. Accouplement (relie mécaniquement toutes les grilles (9))
9. Grille (élément basculant de la grille)
10. Couvercle (permettant l'accès pour l'entretien au clapet d'arrivée d'air depuis le cendrier)
11. Levier de blocage de la fonction de braise automatique (peut bloquer le contrepoids en position haute)
12. Levier de commande de la grille (fait tourner l'arbre muni d'un excentrique qui actionne l'embrayage)
13. Tige de détection (relie l'arbre (14) au bras de détection muni du clapet d'arrivée d'air)
14. Arbre de détection (permet la rotation du bras de détection (15) et la liaison avec la tige de détection (13))
15. Bras de détection pivotant du système de combustion automatique à feu continu (détecte la combustion complète du combustible)

9.3 Schéma de disposition des capots extérieurs du poêle

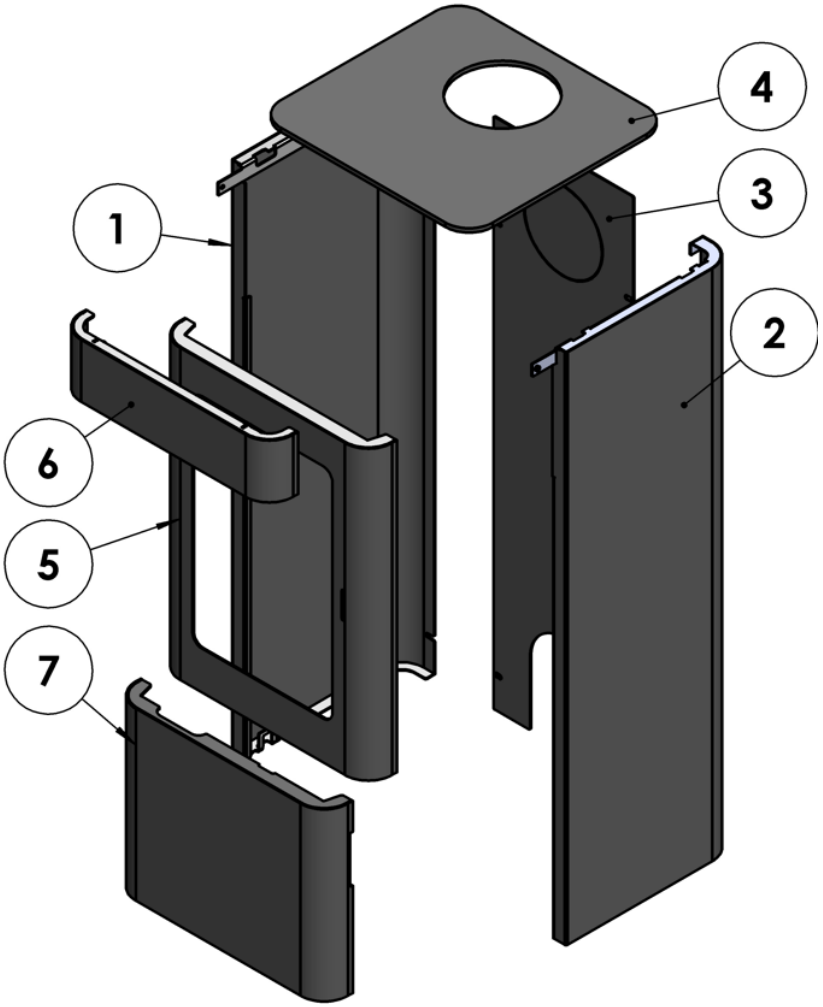

Légende:

1. Côté gauche
2. Côté droit
3. Couvercle arrière
4. Plaque extérieure
5. Porte d'alimentation
6. Couvercle supérieur
7. Porte inférieure

9.4 Perte thermique d'un bâtiment chauffé, méthodes de calcul

- La perte thermique est un paramètre défini par la norme. Elle correspond à la puissance thermique nécessaire pour chauffer un bâtiment à une température donnée (21 °C pour les locaux d'habitation) à une température extérieure de calcul normalisée. En République tchèque, cette température varie entre -17 °C et -12 °C, selon l'altitude du bâtiment (plaine, haute montagne).
- La valeur de la perte thermique doit être correctement déterminée en fonction des paramètres du bâtiment (surface, épaisseur des murs, matériau des murs, type de fenêtres, température extérieure de calcul, etc.). Le calcul est effectué par le concepteur, mais il est également possible d'utiliser une application accessible au public, par exemple : https://www.tzb-info.cz/tabulky-a-vypocty/107-vypocet-tepelne-ztraty-objektu-dle-csn-06-021.
- La perte thermique peut être estimée à partir du volume bâti du bâtiment. Pour une maison individuelle classique non isolée située dans la zone climatique de la République tchèque, la perte thermique est d'environ 40 W par m³, contre environ 20 W par m³ pour une maison isolée.
- Les pertes thermiques peuvent également être estimées à partir de la consommation de combustible actuelle sur une saison :

Consommation de différents types de combustibles pour **1 kW** de perte thermique du bâtiment.

Combustible	**Rendement global pris en compte**	**Consommation par saison**
Bois sec	70 %	650 kg (1,5 - 2 m³)
Briquettes de bois	70	600 kg
Granulés de bois (chaudière automatique)	77 %	550 kg
Charbon (chaudière à chargement manuel)	70 %	600 kg
Charbon (chaudière à alimentation automatique)	77 %	550 kg
Gaz	85 %	260 m³(2 400 kWh)
Propane	85 %	185 kg
Électricité	100 %	2 000 kWh
Chauffage urbain	100 %	2 000 kWh (7 200 MJ = 7,2 GJ)

9.5 Normes associées

Appareil

EN 16510-1	Appareils ménagers à combustibles solides – Partie 1: Exigences générales et méthodes d'essai
EN 16510-2-1	Appareils ménagers à combustibles solides – Partie 2-1: Poêles

Règlements de sécurité incendie

EN 13501-1	Classification au feu des produits de construction et des ouvrages

BLAZE HARMONY s.r.o.

Trnávka 37, 751 31 Lipník nad Bečvou

République tchèque

E-mail : info@blazeharmony.com, www.blazeharmony.com

Date de la dernière révision: 2026-08-11