NÁVOD K OBSLUZE A INSTALACI

KRBOVÁ KAMNA BLAZE ELEMENT



BE04 BE07

BLAZE HARMONY s.r.o.
Trnávka 37, 751 31 Lipník nad Bečvou
Česká republika
www.blazeharmony.com

Vydání: 09/2026

Vážený zákazníku,

zvolil jste si krbová kamna BLAZE ELEMENT značky BLAZE HARMONY. Aby vám kamna dobře, bezpečně a dlouho sloužila, je důležité nejen dodržovat jednotlivé pokyny, ale také pochopit několik základních principů jejich provozu.

BLAZE ELEMENT jsou konstruována tak, aby kvalitního spalování dosahovala bez elektronické regulace, lambda sondy nebo katalyzátoru. O to větší význam mají správné podmínky pro hoření: vhodné palivo, dostatek spalovacího vzduchu, správný tah komína, dostatečná teplota spalovacího prostoru a správný postup při zátopu a přikládání.

Tento návod proto vedle instalačních a bezpečnostních požadavků vysvětluje také důvody jednotlivých provozních postupů. Cílem je, abyste po několika zatopeních dokázali kamna obsluhovat přirozeně a automaticky – s čistým sklem, světlou vyzdívkou a stabilním plamenem HARMONY FLAME®.

Velice si vážíme vaší důvěry a budeme rádi za zpětnou vazbu k provozu a obsluze krbových kamen.

Copyright 2024 BLAZE HARMONY s.r.o.

Všechna práva vyhrazena.

Veškerý text a obrázky jsou předmětem autorského práva a další ochrany duševního vlastnictví.
Tiskové chyby vyhrazeny.

Obsah

1. Poznejte svá kamna BLAZE ELEMENT 5

1.1. Proč jsou kamna BLAZE ELEMENT jiná 5

1.2. Oheň potřebuje palivo, kyslík a teplotu 5

1.3. Usměrňovač vzduchu – klíčový prvek spalovacího prostoru 5

1.4. Rozdělení spalovacího vzduchu 5

1.5. Masivní vyzdívka a tepelná izolace 6

1.6. Keramické sklo s reflexní vrstvou 6

1.7. Jednoduchá konstrukce bez zbytečných mechanických prvků 6

1.8. Celoplošný pohyblivý rošt a popelník 6

1.9. Akumulační nástavba 6

2. Bezpečnost 7

2.1. Bezpečná vzdálenost 7

3. Instalace 8

3.1. Připojení kamen ke komínu 8

3.2. Připojení kamen k externímu přívodu vzduchu 9

4. Před prvním zatopením 9

4.1. Ovládání spalovacího vzduchu 9

4.2. Předepsané palivo 10

4.3. První uvedení do provozu 11

5. Jak správně topit 12

5.1. Před každým zátopem – krátká rutina 12

5.2. Správný zátop 12

5.3. Proč je hmotnost zátopové dávky důležitá 13

5.4. Neúspěšný zátop 14

5.5. Zátop v přechodném období 14

5.6. Přikládání – správný okamžik 15

5.7. Velikost přikládky a uspořádání paliva 15

5.8. Jak regulovat výkon kamen 15

5.9. Jak topení přerušit a znovu obnovit 17

5.10. Postup přikládání 17

5.11. Jak nastavit páčku podle plamene 18

5.12. Přiložená dávka se nerozhořela 19

5.13. Co vám říká sklo 19

6. Čištění a údržba 20

6.1. Čištění skla 20

6.2. Čištění vnějších povrchů kamen 20
6.3. Čištění kouřovodu a komína 20
6.4. Roštování a vynášení popela 20
7. Likvidace obalů a spotřebiče po skončení životnosti 21
7.1. Likvidace přepravního obalu 21
7.2. Likvidace spotřebiče po skončení životnosti 21
8. Nejčastější potíže a závady 21
8.1. Provozní potíže 21
8.2. Prasklé sklo 21
8.3. Prasklá tvarovka 22
8.4. Opotřebená těsnící šňůra 22
8.5. Požár v komíně 22
9. Související normy a předpisy 22
10. Všeobecné záruční podmínky 23
10.1. Záruční doba 23
10.2. Běžné opotřebení dílů 23
10.3. Oprava a údržba 24
10.4. Uplatnění reklamace 24
11. Rozměry, hmotnosti a montáž 25
11.1. Výšky a hmotnosti 25
11.2. Připojení – základní provedení 26
11.3. Připojení – provedení s podstavcem a akumulací 27
11.4. Výšky pro připojení kouřovodu jednotlivých variant 28
11.5. Viditelnost kouřovodu při připojení pod úhlem 45° 29
11.6. Spodní připojení externího vzduchu – Ø100 (a) 30
11.7. Spodní připojení vzduchu s použitím adaptéru - Ø100 (b) 31
11.8. Akumulační nástavba 32
12. Technický list 35
13. Záznamy o ročním servisu a kontrolách 36

1. Poznejte svá kamna BLAZE ELEMENT

BLAZE ELEMENT byla od začátku vyvíjena jako designová kamna s velkým panoramatickým sklem, ale současně s důrazem na kvalitní spalování. Jednoduchý vnější tvar proto ukrývá spalovací prostor, jehož jednotlivé prvky mají přesně definovanou funkci.

Pro správnou obsluhu není nutné znát konstrukci do detailu. Je však užitečné rozumět tomu, co se uvnitř kamen děje a proč byla navržena právě tímto způsobem.

1.1. Proč jsou kamna BLAZE ELEMENT jiná

Krbová kamna BLAZE ELEMENT spojují moderní design s kvalitním spalováním bez použití elektroniky, lambda sondy nebo katalyzátoru. Využívají promyšlené vedení spalovacího vzduchu, vysokou teplotu spalovacího prostoru a správné promísení vzduchu s hořlavými plyny.

Výsledkem je charakteristický plamen HARMONY FLAME®.

1.2. Oheň potřebuje palivo, kyslík a teplotu

Při zahřívání dřeva se uvolňují hořlavé plyny, jejichž spalováním vzniká většina tepla.

Pro správné hoření jsou nezbytné tři podmínky:

- dostatek paliva,
- dostatek kyslíku,
- dostatečně vysoká teplota.

Nedostatek některé z nich se projeví kouřem, černáním skla, tmavými tvarovkami nebo nestabilním plamenem.

1.3. Usměrňovač vzduchu – klíčový prvek spalovacího prostoru

Nejdůležitějším konstrukčním prvkem spalovacího prostoru BLAZE ELEMENT je usměrňovač vzduchu.

Brání tomu, aby sekundární vzduch proudil přímo do vrstvy paliva. Vzduch je veden podél zadní stěny, kde se mísí s hořlavými plyny uvolněnými ze dřeva.

Tím podporuje dohoření hořlavých plynů a vytváří charakteristický plamen HARMONY FLAME®.

1.4. Rozdělení spalovacího vzduchu

Spalovací vzduch je rozdělen na tři části:

Primární vzduch – podporuje zátop a rozhoření vrstvy uhlíků.

Sekundární vzduch – hlavní spalovací vzduch. Mísí se s plyny uvolněnými z paliva.

Terciární vzduch – oplachuje sklo, omezuje usazování sazí a podporuje dohoření zbytkových plynů.

1.5. Masivní vyzdívka a tepelná izolace

Spalovací prostor je vyložen masivními žárobetonovými tvarovkami s tepelnou izolací. Ty pomáhají udržovat vysokou teplotu spalování a podporují dohoření hořlavých plynů.

Při studeném zátopu je však potřeba nejprve ohřát značnou hmotu materiálu. Příliš malá zátopová dávka proto často vede k černání skla, tmavým tvarovkám a slabému spalování.

Doporučená zátopová dávka není zbytečně vysoká. Je stanovena tak, aby se studená kamna dostala do správného teplotního režimu: BE04 - 4 kg, BE07 - 5 kg.

1.6. Keramické sklo s reflexní vrstvou

Dvířka jsou osazena speciálním keramickým sklem s reflexní vrstvou, která odráží část tepelného záření zpět do spalovacího prostoru.

Tím pomáhá udržovat vyšší teplotu spalování, podporuje dohoření hořlavých plynů a omezuje usazování sazí na skle.

Ve spojení s oplachem terciárním vzduchem přispívá k čistšímu sklu a podporuje dohoření hořlavých plynů.

1.7. Jednoduchá konstrukce bez zbytečných mechanických prvků

BLAZE ELEMENT nevyužívají rozhořívací klapku ani elektronickou regulaci spalování. Díky tomu obsahují méně mechanických částí a méně prvků vyžadujících servis.

Kamna rovněž nepoužívají protikouřovou clonu. Při přikládání je proto důležité otevírat dvířka ve správné fázi hoření.

1.8. Celoplošný pohyblivý rošt a popelník

Celoplošný pohyblivý rošt umožňuje snadné odstranění přebytečného popela do velkoobjemového popelníku.

Vrstva popela ponechaná ve vaničkách roštu chrání rošt před přehříváním a pomáhá udržovat vysokou teplotu spalování.

1.9. Akumulační nástavba

Vybrané varianty kamen lze vybavit akumulační nástavbou.

Betonové půlprstence kolem kouřovodu ukládají část tepla a po dohoření jej postupně uvolňují do místnosti.

Varianty Q2, Q3 a Q4 obsahují akumulační hmotu. Varianty V2, V3 a V4 mají stejné kryty, ale bez akumulace.

2. Bezpečnost

Bezpečnostní pokyny uvedené v této kapitole platí pro instalaci i běžnou obsluhu. Další konkrétní upozornění jsou uvedena přímo u jednotlivých postupů.

- Kamna musí být instalována a provozována v souladu s platnými projektovými, bezpečnostními, hygienickými a požárními předpisy.
- K zatápění je zakázáno používat benzín, naftu, líh, olej a jiné hořlavé kapaliny, stejně jako tekuté nebo gelové podpalovače. Používejte pouze schválené pevné podpalovače.
- V kamnech spalujte pouze předepsané palivo.
- Během provozu a po určitou dobu po ukončení topení jsou vnější povrchy, dvířka, klička i sklo velmi horké. Hrozí nebezpečí popálení.
- Děti, osoby vyžadující asistenci ani zvířata nesmí zůstat v blízkosti horkých kamen bez dozoru.
- Kamna smí obsluhovat pouze osoby starší 18 let, které byly seznámeny s tímto návodem.
- Kamna nejsou určena pro provoz s otevřenými dvířky. Dvířka otevírejte pouze na nezbytně nutnou dobu.
- Pokud jsou ve spalovacím prostoru viditelné plameny, nikdy zcela neuzavírejte přívod spalovacího vzduchu.
- Na kamna ani do jejich bezprostřední blízkosti neodkládejte hořlavé předměty.
- Při obsluze používejte vhodné ochranné rukavice.
- Pokud hrozí vznik nebo vniknutí hořlavých par či plynů do místnosti nebo probíhají práce se zvýšeným rizikem požáru či výbuchu, musí být kamna předem odstavena z provozu.
- Pro zvýšení bezpečnosti doporučujeme v místnosti instalovat hlásič oxidu uhelnatého (CO).
- Spotřebič je těžký. Podle konfigurace váží 155–343 kg. Při manipulaci používejte zvedací pomůcky nebo zařízení s odpovídající nosností a dostatečný počet způsobilých osob.

2.1. Bezpečná vzdálenost

Minimální vzdálenost od hořlavých materiálů

Směr / umístění	Minimální vzdálenost (mm)
spodní část (dB)	0
přední podlaha (dF)	430
strop (dC)	750
zadní část (dR)	250
strana (dS)	300
postranní radiační oblast (dL)	390
minimální vzdálenost od hořlavých materiálů (např. nábytek) (dP)	1250

Uvedené vzdálenosti platí pro stavební materiály třídy reakce na oheň **B, C a D** (např. expandovaný polystyren, konstrukční dřevo nebo desky na bázi dřeva).

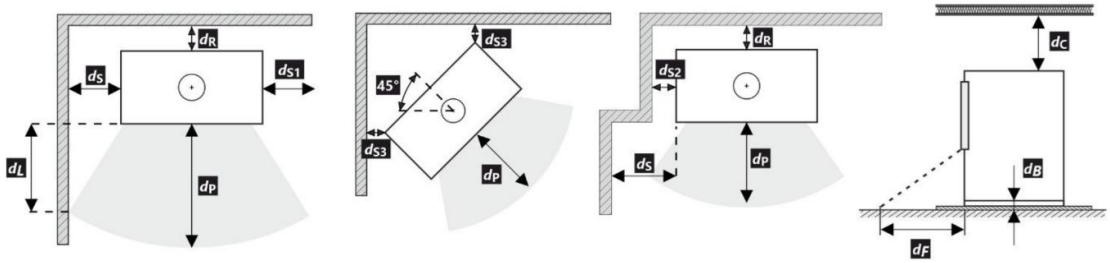

Kamna umístěná na hořlavé podlaze musí být podložena nehořlavou podložkou, například skleněnou nebo kovovou.

3. Instalace

Před instalací a použitím krbových kamen si pozorně přečtěte tento návod a uschovejte jej. Montáž a instalaci smí provádět pouze autorizovaný technik. Po dokončení instalace zkontrolujte, zda byly řádně vyplněny příslušné instalační údaje.

Kamna mohou sloužit jako primární nebo doplňkový zdroj tepla a nejsou určena pro nepřetržitý provoz. Vzdálenost od nehořlavých povrchů lze z konstrukčních důvodů snížit na minimálně 50 mm; pro zajištění optimální konvekce doporučujeme odstup alespoň 150 mm.

3.1. Připojení kamen ke komínu

- Provedení spalinové cesty a komína musí odpovídat platným předpisům. Kouřovod musí být bezpečně zaústěn do komínového průduchu, mechanicky pevný, těsný proti pronikání spalin a čistitelný.
- Před připojením kamen musí být ověřeno, že spalinová cesta odpovídá požadavkům spotřebiče a zajišťuje požadovaný tah. Vhodnost konkrétního průměru a provedení komínového průduchu musí být ověřena výpočtem spalinové cesty podle ČSN EN 13384-1. Konečné posouzení vhodnosti a provedení spalinové cesty provádí odborně způsobilá osoba.
- Kamna BLAZE ELEMENT mají spalinové hrdlo Ø 150 mm. Průměr komínového průduchu nemusí být shodný s průměrem spalinového hrdla a jeho vhodnost musí být ověřena výpočtem konkrétní spalinové cesty.

Připojení	**Rozměr**	**Podmínka**
Spalinové hrdlo / kouřovod kamen	Ø150 mm	konstrukční rozměr kamen
Komínový průduch	Ø140 - 160 mm	dle výpočtu spalinové cesty

- Pokud střední rychlost proudění spalin ve spalinové cestě při jmenovitém výkonu poklesne pod 0,5 m/s, musí být v prostoru se spotřebičem instalován detektor CO. Při rychlosti proudění spalin nižší než 0,3 m/s se u spotřebičů na pevná paliva doporučuje instalace spalinového ventilátoru na ústí komína.
- Požadovaný tah komína při jmenovitém výkonu je 11 Pa. Nedostatečný tah může způsobit zhoršení spalování, únik spalin do místnosti, zanášení spalinových cest a černání skla. Nadměrný tah může naopak vést k příliš intenzivnímu hoření a zvýšenému tepelnému namáhání kamen.
- Kouřovod veďte co nejkratší a nejpřímější cestou. Omezte počet kolen a zbytečných změn směru; pokud je to možné, preferujte kolena 45°. Maximální doporučená délka neizolovaného kouřovodu je 2 m. Pro snadnou kontrolu a čištění doporučujeme použít koleno nebo díl kouřovodu s čisticím otvorem.
- Kamna nesmí být instalována v místnosti bez zajištěného dostatečného přívodu spalovacího vzduchu.
- Kamna nelze instalovat na společný komínový průduch s plynovým kotlem. Instalace na společný komínový průduch s jinými spotřebiči se nedoporučuje.

Při instalaci a provozu musí být dodrženy zejména požadavky ČSN 73 4201, ČSN EN 13384-1 a ČSN 06 1008.

3.2. Připojení kamen k externímu přívodu vzduchu

Pro provoz kamen musí být zajištěn dostatečný přívod spalovacího vzduchu. Doporučujeme připojení externího přívodu vzduchu z exteriéru. Není-li externí přívod použit, musí být dostatečný přísun vzduchu do místnosti zajištěn větráním nebo jiným vhodným způsobem.

Průřez kanálu externího přívodu vzduchu nesmí být menší než 60 cm² (Ø100 mm) a jeho délka by neměla přesáhnout 5 m.

Pro připojení přímo ke kamnům použijte ohebnou hliníkovou hadici nebo pevné ocelové či nerezové potrubí odpovídajícího průměru. Pro vedení přívodu vzduchu v podlaze nebo ve stěně lze použít také pevné plastové potrubí (HT/KG) nebo pozinkované potrubí.

K hrdlu externího přívodu vzduchu kamen nepřipojujte plastové ohebné (PVC) hadice. Vlivem teploty může dojít k jejich poškození.

Pro spálení 1 kg dřeva je potřeba přibližně 10 m³ vzduchu. Potřebné množství vzduchu proto závisí na velikosti dávky paliva. Pokud kamna nejsou připojena na externí přívod vzduchu, musí být potřebný objem vzduchu zajištěn větráním nebo jiným způsobem přívodu vzduchu do místnosti.

Vstupní otvor přívodu spalovacího vzduchu musí být opatřen větrací mřížkou, aby nedošlo k jeho ucpání.

Nepoužívejte kamna současně se spotřebiči, které odsávají vzduch z místnosti (např. digestoř nebo ventilátor), pokud není zajištěn externí přívod vzduchu. Při přikládání tato zařízení vždy vypněte.

4. Před prvním zatopením

4.1. Ovládání spalovacího vzduchu

Poloha páčky	Použití
Zátop – plně nahoře	Pro rozhoření zátopové dávky, při přikládání a při obnovení topení po přerušení. Při správném zátopu se dávka plně rozhoří nejpozději přibližně do 30 minut. Při přikládání tato poloha podporuje tah komína a omezuje riziko úniku kouře do místnosti při otevření dvířek.
Provoz – prostřední poloha	Výchozí poloha pro běžný provoz. Skutečné nastavení může ovlivnit velikost dávky, výška uhlíků, vlhkost dřeva a tah komína.
Zavřeno – plně dole	Používá se po zániku všech plamenů při ukončení nebo dočasném přerušení topení. Uzavření vzduchu zpomalí dohořívání žhavých uhlíků a umožní jejich využití při pozdějším obnovení topení.

Přívod spalovacího vzduchu zcela uzavírejte pouze tehdy, když již nejsou viditelné žádné plameny.

Páčka regulace spalovacího vzduchu

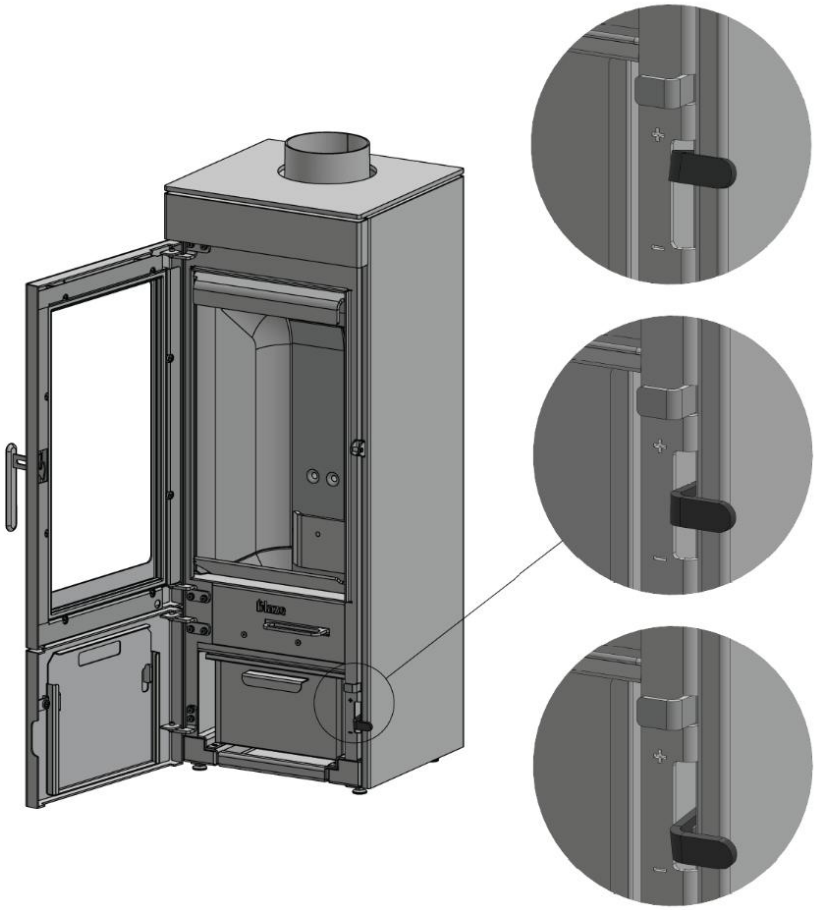

zátop

(páčka plně nahoře)

provoz

(páčka v prostřední poloze)

zavřeno

(páčka plně dole)

4.2. Předepsané palivo

Předepsaným palivem pro BLAZE ELEMENT je přírodní kusové dřevo s maximální vlhkostí 20 %. Optimální vlhkost paliva je 10–15 %. Suché dřevo různých dřevin má při stejné hmotnosti podobnou výhřevnost, přibližně 15 MJ/kg. Jednotlivé druhy se však liší hustotou a tím i množstvím energie obsažené v jednom polenu.

Pro běžný provoz doporučujeme především tvrdé listnaté dřevo, které hoří déle a rovnoměrněji. Měkké dřevo je vhodné zejména pro zátop a rychlé prohřátí spalovacího prostoru a komína.

- Měkké dřevo: smrk, borovice, lípa, jedle, topol – vhodnější pro zátop.
- Tvrdé dřevo: dub, buk, habr, javor, jasan – vhodnější pro přikládání během provozu.
- Dřevo používejte štípané. Kulaté kusy před použitím rozštípněte.

Vlhké dřevo spotřebuje významnou část energie na odpaření vody, snižuje teplotu spalování, zhoršuje kvalitu hoření a může způsobovat černání skla i zvýšenou tvorbu kouře.

Parametr	BE04	BE07
Maximální délka paliva	25 cm	33 cm
Spotřeba paliva při jmenovitém výkonu	cca 1,5 kg/h	cca 2,0 kg/h
Doporučená hmotnost zátopové dávky	4 kg	5 kg
Maximální hmotnost přikládky	3 kg	4 kg

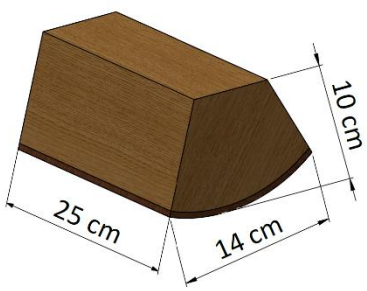

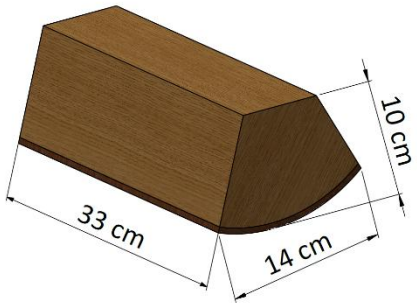

Zakázané palivo

- čerstvé nebo nadměrně vlhké dřevo
- piliny, hobliny a dřevní prach
- plasty a ostatní umělé hmoty
- uhlí, hnědouhelné brikety a koks
- kapalná paliva
- komunální odpad
- dřevní materiály obsahující lepidla nebo jiné chemické přísady, např. dřevotříska, OSB desky a překližka
- lakované, mořené nebo impregnované dřevo

4.3. První uvedení do provozu

Před prvním zátopem zkontrolujte průchodnost a těsnost kouřovodu a odstraňte z kamen všechny přepravní a ochranné obaly.

Při prvním zátopu dochází k vytvrzování a vypalování povrchové úpravy, což může být doprovázeno dočasným zápachem. Zajistěte proto dostatečné větrání místnosti i přilehlých prostor.

Mírná změna odstínu povrchové úpravy po prvním vypálení je běžnou vlastností laku a není důvodem k reklamaci.

Po vyhoření zátopové dávky proveďte alespoň dvě další přikládky doporučeným množstvím paliva. Tím dojde k úplnému vytvrzení povrchové úpravy a stabilizaci provozu kamen.

5. Jak správně topit

Topení v BLAZE ELEMENT je specifické, ale není náročné. Nejdůležitější je dodržet několik kroků při zátopu a přikládání. Jakmile si je osvojíte, budete je provádět automaticky. Správný postup navíc šetří čas při následném čištění – několik minut věnovaných dobrému zátopu může znamenat čisté sklo a světlé tvarovky po celý den.

5.1. Před každým zátopem – krátká rutina

1. Několika rychlými pohyby pákou roštování uvolněte přebytečný popel z mezer kolem roštu a mezi vaničkami. Popel uvnitř vaniček neodstraňujte.
2. Zkontrolujte množství popela v popelníku. Pokud se blíží přibližně 2/3 výšky zadní stěny, popelník vyprázdněte.
3. Podle potřeby očistěte sklo. Jemný šedý film obvykle stačí setřít navlhčenou papírovou utěrkou nebo měkkým hadříkem.
4. Připravte si předem celou zátopovou dávku a věnujte chvíli správnému uspořádání dřeva.

Dřevo lze do kamen naházet za několik sekund, ale špatně připravený zátop může vést k černému sklu a vyzdívce, které budete napravovat další hodinu. Správné uložení dávky trvá jen o chvíli déle.

5.2. Správný zátop

Dřevo ve spalovacím prostoru neskládejte natěsno. Jednotlivé kusy musí mít mezi sebou mezery, aby mohl vzduch proudit celou dávkou. Při správně provedeném zátopu palivo odhořívá postupně, spalovací prostor se rychle prohřívá a sklo zůstává čisté.

Dvířka musí být po celou dobu zátopu zavřená a popelník zcela zasunutý. Výjimkou je pouze kontrola popelníku před samotným zatopením.

Postup zátopu

1. Vypněte odvětrávací zařízení, například digestoř, pokud není zajištěn externí přívod vzduchu.
2. Páčku regulace nastavte do polohy Zátop.
3. Zaroštujte a zkontrolujte popelník.
4. Připravte doporučenou zátopovou dávku: BE04 - 4 kg, BE07 - 5 kg.
5. Velké kusy dřeva umístěte na dno spalovací komory. Nesmí ležet zcela naplocho na roštu, aby pod nimi mohl proudit vzduch.
6. Přibližně šest středně velkých polen uspořádejte do tří vrstev po dvou kusech. Jednotlivé vrstvy skládejte křížem a ponechte mezi nimi dostatečné mezery.
7. Schválený pevný podpalovač umístěte do horních dvou třetin dávky.
8. Tenké štípané podpalové dřevo umístěte úplně nahoru a vytvořte z něj volný kužel nebo pyramidu.
9. Zapalte podpalovač a dvířka zavřete.
10. Jakmile celá zátopová dávka prohoří a vznikne stabilní plamen, přesuňte páčku do polohy **Provoz**.

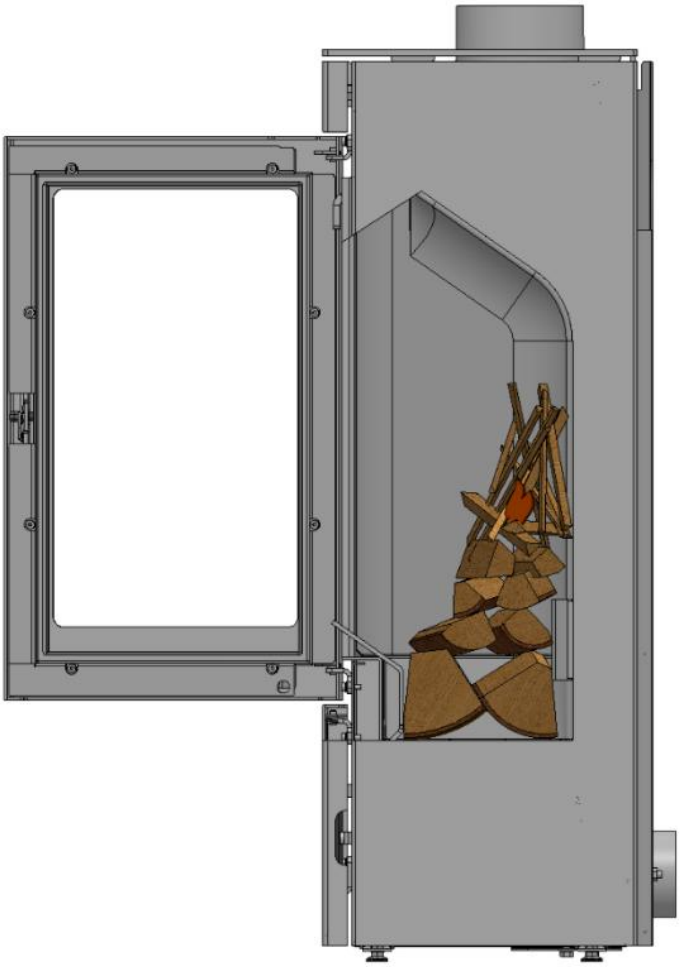

Zásady správného zátopu

✓ dostatečné množství paliva

✓ tři vrstvy paliva

✓ mezery mezi jednotlivými kusy

✓ správné vrstvení od největších kusů dole po nejmenší nahoře

Video správného zátopu:

K zátopu používejte pouze tuhé podpalovače k tomu určené. V BLAZE ELEMENT je zakázáno používat tekuté a gelové podpalovače.

5.3. Proč je hmotnost zátopové dávky důležitá

Zátop má dva úkoly: zapálit palivo a současně prohřát spalovací prostor. U BLAZE ELEMENT je druhý úkol mimořádně důležitý kvůli masivní vyzdívce. Pokud je dávka příliš malá, vznikne sice oheň, ale teplota topeniště může zůstat nízká.

Při testech s poloviční zátopovou dávkou se při jinak správném tahu, přívodu vzduchu a suchém palivu projevilo černání skla i tvarovek, krátké plameny, větší množství kouře a nevzniklo sekundární spalování HARMONY FLAME®. Po dohoření zůstala jen velmi nízká vrstva uhlíků. Teprve následná větší dávka menších kusů obnovila teplotu, vytvořila HARMONY FLAME® a vyčistila sklo i tvarovky.

Pokud chcete dosáhnout správného průběhu spalování a omezit černání skla a vyzdívky, nesnažte se studený zátop „šetřit“ malou dávkou.

5.4. Neúspěšný zátop

Pokud se zátopová dávka nezapálí a začne silně doutnat, vysuňte popelník přibližně o 2-3 cm. Jakmile palivo začne hořet plamenem, popelník zcela zasuňte. Podle potřeby postup opakujte.

Nejčastější příčiny neúspěšného zátopu jsou zapalování zdola nahoru, příliš těsně naskládané dřevo bez mezer, příliš malá zátopová dávka nebo chybějící střední vrstva.



Video neúspěšného zátopu:

5.5. Zátop v přechodném období

Na podzim a na jaře, kdy je venkovní teplota vyšší, bývá tah komína nižší a zátop může být obtížnější. V horní části dávky proto použijte tenčí třísky z dobře vysušeného měkkého dřeva. Rychleji prohřejí komín a zvýší jeho tah. Jakmile se komín dostatečně prohřeje, další přikládky již probíhají bez zvláštních požadavků.

5.6. Přikládání – správný okamžik

Přikládejte až po úplném dohoření předchozí dávky, tedy ve chvíli, kdy již nejsou viditelné plameny a v topeništi zůstává pouze vrstva žhavých uhlíků. Otevírání dvířek během aktivního hoření zvyšuje riziko úniku kouře a spalin do místnosti.

Žhavé uhlíky urovnejte pohrabáčem do rovnoměrné vrstvy. Ideální výška je přibližně 10 cm, tedy po spáru bočních tvarovek. Tato vrstva je zásobníkem tepla pro novou dávku a zároveň vytváří správnou geometrii proudění vzduchu kolem usměrňovače.

Uhlíky nejsou odpad. Jsou zásobníkem tepla, který pomáhá nové dávce rychle uvolnit hořlavé plyny a umožní vznik HARMONY FLAME®.

5.7. Velikost přikládky a uspořádání paliva

Model	Spotřeba při jmenovitém výkonu	Maximální přikládka
BE04	cca 1,5 kg/h	3 kg
BE07	cca 2,0 kg/h	4 kg

Pro dosažení rovnoměrného průběhu hoření přikládejte přednostně jeden větší kus dřeva. Pokud přikládáte více kusů, ukládejte je těsně vedle sebe s co nejmenšími mezerami. Na rozdíl od zátopu zde není cílem vytvořit co největší aktivní plochu paliva, ale dosáhnout postupného a rovnoměrného uvolňování hořlavých plynů.

Správné uspořádání paliva přispívá k:

- rovnoměrnému průběhu spalování,
- prodloužení doby hoření,
- omezení zanášení spalovacího prostoru a černání skla.

Dobu hoření jedné dávky a vhodný interval přikládání ovlivňuje zejména hmotnost dávky, velikost a tvar polen, nastavení spalovacího vzduchu, druh a vlhkost paliva, stav žhavé vrstvy a tah komína.

Při provozu s menšími přikládkami sledujte stav žhavé vrstvy. Opakovaně příliš malé dávky mohou vést k úbytku žhavých uhlíků a ochlazování spalovacího prostoru. Důsledkem může být zhoršení průběhu spalování, černání skla a vyzdívky nebo omezení funkce HARMONY FLAME®.

5.8. Jak regulovat výkon kamen

Výkon kamen se řídí především množstvím paliva spáleným za určitý čas**.** Velikost přikládky proto ovlivňuje jak dosažený výkon, tak dobu hoření jedné dávky.

Páčka spalovacího vzduchu slouží k nastavení množství vzduchu potřebného pro správné spalování. Její poloha ovlivňuje rychlost a průběh hoření, a tím také dosažený výkon a dobu hoření. Přívod vzduchu proto neslouží jako jediný prostředek regulace výkonu.

Pro jmenovitý výkon používejte doporučenou dávku paliva. Pokud potřebujete nižší výkon, například v přechodném období, nezmenšujte zátopovou dávku. Studená kamna nejprve standardně roztopte a dostatečně prohřejte. Výkon snižujte až při dalších přikládkách použitím menšího množství paliva.

Chci méně tepla → kamna standardně roztopím a prohřeji → při dalších přikládkách použiji menší dávku paliva.

Vyššího výkonu dosáhnete větší přikládkou a odpovídajícím přívodem spalovacího vzduchu. Nikdy však nepřekračujte maximální hmotnost přikládky uvedenou v kapitole 5.7.

Hodnoty v tabulkách níže jsou orientační. Skutečný výkon a interval přikládání ovlivňuje zejména nastavení spalovacího vzduchu, tah komína, druh a vlhkost paliva, velikost a tvar polen a stav žhavé vrstvy. Další dávku přikládejte až po odhoření předchozí dávky na dostatečnou vrstvu žhavých uhlíků.

BE04

Režim výkonu	Hmotnost dávky	Výkon	Orientační interval přikládání
Snížený výkon	cca 0,8 kg	3 kW	45 min
Jmenovitý výkon	**1,5 kg**	**4,2 kW**	**1 hod**
Zvýšený výkon	3 kg	7 kW	1 hod 20 min

BE07

Režim výkonu	Hmotnost dávky	Výkon	Orientační interval přikládání
Snížený výkon	1,2 kg	5 kW	45 min
Jmenovitý výkon	**2 kg**	**7 kW**	**1 hod**
Zvýšený výkon	4 kg	11 kW	1 hod 20 min

Uvedené hodnoty jsou orientační. Výkon kamen není určen pouze hmotností jedné dávky, ale množstvím paliva, které se skutečně spálí za jednotku času. Dobu hoření a dosažený výkon ovlivňuje také nastavení spalovacího vzduchu, tah komína, druh a vlhkost paliva, velikost a tvar polen a stav žhavé vrstvy. Interval přikládání proto přizpůsobte skutečnému průběhu hoření. Další dávku přikládejte na dostatečnou vrstvu žhavých uhlíků.

Při provozu na spodní i horní hranici výkonového rozsahu může být sklo a vyzdívka náchylnější ke znečištění. Sledujte proto průběh hoření a přívod spalovacího vzduchu upravujte tak, aby bylo zachováno stabilní spalování.

5.9. Jak topení přerušit a znovu obnovit

BLAZE ELEMENT umožňují využít vrstvu žhavých uhlíků k přerušení topení a jeho pozdějšímu obnovení.

Po dohoření dávky, kdy již nejsou viditelné žádné plameny, zůstává v topeništi vrstva žhavých uhlíků. Pokud je tato vrstva dostatečná, můžete páčku spalovacího vzduchu přesunout do polohy **Zavřeno**. Tím zpomalíte dohořívání uhlíků a uchováte jejich teplo pro další přiložení.

Přívod vzduchu zavírejte pouze tehdy, když již nejsou viditelné žádné plameny. Předčasné uzavření vzduchu může způsobit nedokonalé spalování, černání skla a tvarovek nebo tvorbu kouře.

Při dostatečné vrstvě uhlíků lze tímto způsobem topení obvykle přerušit přibližně na 2 hodiny. Skutečná doba závisí především na množství uhlíků, tahu komína a provozních podmínkách.

Při obnovení topení přesuňte páčku do polohy **Zátop** a přiložte palivo na žhavé uhlíky. Pokud se palivo nerozhoří, povysuňte popelník přibližně o 2–3 cm. Jakmile začne palivo hořet plamenem, popelník zcela zasuňte. Po spolehlivém rozhoření přesuňte páčku do polohy **Provoz**.

Čím delší byla přestávka, tím méně tepla v uhlících zůstává a tím více může být potřeba rozhoření nové dávky podpořit.

Chci topení na chvíli přerušit → nechám dávku úplně dohořet → počkám, až zmizí všechny plameny → zavřu vzduch → uchovám vrstvu uhlíků → později na ní znovu pokračuji.

5.10. Postup přikládání

1. Ujistěte se, že předchozí dávka dohořela a nejsou viditelné plameny.

2. Přesuňte páčku regulace plně nahoru do polohy **Zátop**. Tím podpoříte tah komína a omezíte riziko úniku kouře do místnosti při otevření dvířek.

3. Pootevřete dvířka přibližně na 3 cm a vyčkejte asi 10 sekund.

4. Dvířka pomalu otevřete.

5. Urovnejte uhlíky do rovnoměrné vrstvy.

6. Přiložte novou dávku paliva do zadní části spalovacího prostoru k usměrňovači vzduchu.

7. Zavřete dvířka.

8. Páčku ponechte v poloze **Zátop**, dokud se nová dávka spolehlivě nerozhoří. Poté ji vraťte do polohy **Provoz**.

Výška uhlíků	Doporučený postup
cca 10 cm	Přiložte jeden větší kus dřeva.
5 cm a méně	Přiložte několik středně velkých kusů a snažte se znovu vytvořit vrstvu uhlíků vysokou přibližně 10 cm.

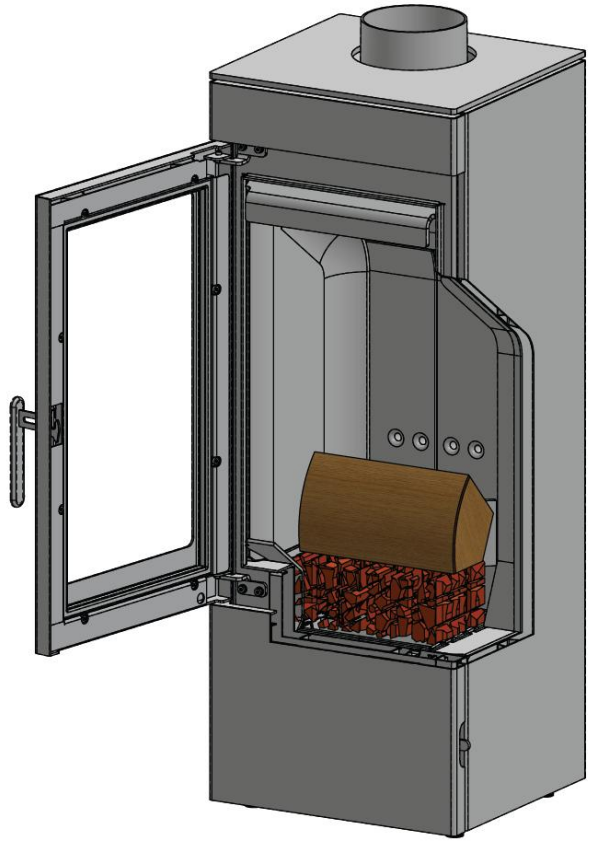

Přikládka



1 velký kus dřeva



2–3 středně velké kusy

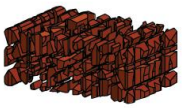

10 cm vysoká vrstva



5 cm vysoká vrstva

Při otevření dvířek před úplným dohořením předchozí dávky může dojít k úniku kouře a spalin do místnosti.

5.11. Jak nastavit páčku podle plamene

Po rozhoření přiložené dávky nastavte páčku do polohy **Provoz**. Prostřední poloha je výchozí, nikoli absolutní – skutečné nastavení závisí na tahu komína, velikosti dávky, vrstvě uhlíků a palivu.

Projev plamene	Význam	Nastavení
Plamen se drží převážně u zadní stěny a méně vychází přímo z paliva	Optimální spalování	Ponechte nastavení.
Palivo hoří intenzivně po celé své ploše	Příliš mnoho spalovacího vzduchu	Posuňte páčku mírně dolů.
Plameny jsou krátké, pomalé nebo vycházejí jen ze zadních otvorů	Příliš málo spalovacího vzduchu	Posuňte páčku mírně nahoru.

5.12. Přiložená dávka se nerozhořela

Pokud se nově přiložená dávka paliva po uzavření dvířek nerozhoří, ponechte páčku regulace v poloze **Zátop**. Zvýšený přívod vzduchu pomůže novému palivu rychleji se rozhořet. Jakmile palivo začne stabilně hořet, přesuňte páčku zpět do polohy **Provoz**.

Pokud se přiložená dávka nerozhoří ani do 5 minut, ponechte páčku v poloze **Zátop** a povysuňte popelník přibližně o 2–3 cm. Tím přivedete do spalovacího prostoru další vzduch a podpoříte rozhoření paliva. Jakmile začne palivo hořet plamenem, popelník zcela zasuňte. Po spolehlivém rozhoření dávky přesuňte páčku do polohy **Provoz**.

U kamen, která jsou již delší dobu v provozu a jsou důkladně prohřátá, může být vysunutí popelníku obtížnější. Jde o běžný jev způsobený tepelnou roztažností ocelového popelníku.

Pokud jsou ve spalovacím prostoru viditelné plameny, nikdy zcela neuzavírejte přívod spalovacího vzduchu. Nedostatek vzduchu může způsobit nedokonalé spalování, zvýšenou tvorbu kouře a hromadění hořlavých plynů.

5.13. Co vám říká sklo

Sklo je jedním z nejlepších ukazatelů kvality spalování.

Čisté nebo pouze lehce zaprášené sklo obvykle znamená, že kamna pracují při dostatečné teplotě a spalování probíhá správně.

Tmavý černý povlak bývá nejčastěji důsledkem nízké teploty spalování, vlhkého paliva, nedostatečného přívodu vzduchu nebo příliš malých dávek paliva.

Pokud se sklo začíná opakovaně zanášet, doporučujeme nejprve zkontrolovat palivo, způsob zátopu a přívod spalovacího vzduchu. Ve většině případů není příčinou samotné sklo ani konstrukce kamen.

Video správného přikládání:

6. Čištění a údržba

Odstraňování závad a čištění provádějte pouze na vyhaslých a vychladlých kamnech. Neoprávněné zásahy do konstrukce kamen jsou zakázány.

6.1. Čištění skla

Při správném provozu se sklo znečišťuje pouze minimálně. Jemný šedý povlak odstraňte navlhčenou papírovou utěrkou nebo měkkým vlhkým hadříkem. Odolnější černý povlak lze na vychladlém skle odstranit kuchyňskou houbičkou nebo přípravkem na krbová skla.

Dlouhodobě usazené nečistoty vystavené vysokým teplotám mohou způsobit trvalé zmatnění nebo naleptání keramického skla.

Sklo lze za provozu částečně vyčistit zvýšením přívodu spalovacího vzduchu. Páčku přesuňte do polohy **Zátop** pouze do vypálení usazenin a poté ji vraťte do polohy **Provoz**.

Čisticí prostředek nesmí přijít do kontaktu s těsnicí šňůrou dvířek, kterou by mohl poškodit. Sklo stírejte vlhkým hadříkem až po vychladnutí kamen.

Dbejte na to, aby se čisticí prostředek nedostal do kontaktu s těsnicí šňůrou dvířek. Mohlo by dojít k jejímu poškození, ztvrdnutí a ztrátě těsnicí funkce.

Sklo stírejte vlhkým hadříkem až po vychladnutí kamen.

6.2. Čištění vnějších povrchů kamen

K čištění používejte měkký suchý hadřík. Pravidelně odstraňujte prach, aby se při provozu nepřepaloval a nevznikal zápach.

6.3. Čištění kouřovodu a komína

Zajistěte pravidelné kontroly a čištění kouřovodu a spalinové cesty v souladu s platnými právními předpisy a příslušnými národními normami.

6.4. Roštování a vynášení popela

Roštujte kyvným pohybem roštu směrem k zadní stěně spalovacího prostoru. Mezi vaničkami se zvětší mezery a přebytečný popel propadne do popelníku.

Popel z vaniček roštu neodstraňujte. Jeho vrstva působí jako tepelná izolace, chrání rošt a popelník před nadměrným tepelným namáháním a pomáhá udržovat vysokou teplotu topeniště.

Popelník vyprázdněte při naplnění přibližně do 2/3 výšky zadní stěny. Při přenášení použijte víko uložené ve spodních dvířkách kamen.

Popelník vyprazdňujte pouze u zcela vyhaslých kamen. Popel ukládejte do nehořlavých nádob s víkem. I zdánlivě vychladlý popel může obsahovat žhavé částice.

7. Likvidace obalů a spotřebiče po skončení životnosti

7.1. Likvidace přepravního obalu

- kartonový obal odevzdejte do kontejneru na papír
- ochrannou textilii odevzdejte k recyklaci podle místních podmínek
- dřevěnou paletu předejte k recyklaci nebo využijte v souladu s místními předpisy

7.2. Likvidace spotřebiče po skončení životnosti

- spotřebič vyčistěte a roztřiďte podle jednotlivých materiálů
- kovové části odevzdejte do sběrny kovového odpadu
- žárobetonové tvarovky, izolační desky, keramické sklo a těsnicí šňůry zlikvidujte v souladu s místními předpisy

8. Nejčastější potíže a závady

8.1. Provozní potíže

Projev	Pravděpodobná příčina	Doporučený postup
Sklo se silně znečišťuje	Nesprávný zátop; příliš malé dávky; vlhké palivo; příliš omezený vzduch; nedostatečný přívod vzduchu; nízký tah komína.	Ověřte palivo, zátopovou dávku, vzduch a tah. Zvyšte teplotu správným provozem, ne přetápěním.
Při přikládání uniká kouř	Dvířka otevřena příliš rychle; přiložení v nevhodné fázi; nízký tah; podtlak v místnosti.	Přikládejte až po zániku plamenů, použijte postup pootevření dvířek, vypněte odsávání a ověřte tah.
Tvarovky při zátopu zčernaly	Spalovací prostor ještě není dostatečně prohřátý; příliš malá dávka.	Dodržte doporučenou zátopovou dávku. Po prohřátí a ustálení spalování se tvarovky obvykle samy vyčistí.
Plamen je krátký a pomalý	Málo vzduchu, nízká teplota, slabý tah nebo nevhodné palivo.	Mírně zvyšte vzduch, ověřte externí přívod, palivo a tah komína.
Palivo hoří po celé ploše	Příliš mnoho spalovacího vzduchu.	Mírně snižte nastavení páčky.
HARMONY FLAME® se nevytvoří	Nízká teplota, malá zátopová/přikládací dávka, nízká vrstva uhlíků nebo nevhodné množství vzduchu.	Obnovte správnou žhavou vrstvu, dodržte dávku a upravte vzduch podle plamene.

8.2. Prasklé sklo

- Dvířka jsou osazena speciálním keramickým sklem odolným vůči vysokým teplotám. Nelze jej nahradit běžným tabulovým sklem.
- Výměnu skla smí provádět pouze autorizovaný servis.
- V případě poškození kontaktujte svého prodejce nebo autorizovaného partnera.

8.3. Prasklá tvarovka

Drobné vlasové praskliny jsou běžným jevem a obvykle nemají vliv na funkčnost kamen. Pokud se z tvarovky uvolňují větší kusy nebo se materiál začíná drolit, je nutná výměna.

8.4. Opotřebená těsnící šňůra

Těsnicí šňůry dvířek a popelníku jsou vystaveny vysokým teplotám a mechanickému namáhání. Postupem času mohou ztvrdnout nebo ztratit těsnicí vlastnosti. Pravidelně je kontrolujte a v případě poškození nebo netěsnosti je nechte vyměnit. Používejte pouze originální těsnicí šňůry předepsané výrobcem.

8.5. Požár v komíně

1. Okamžitě volejte hasiče.
2. Uzavřete přívod vzduchu do kamen.
3. Neotevírejte dvířka kamen.
4. V žádném případě se nepokoušejte hasit požár komína vodou.
5. Po uhašení nechte komín před dalším použitím zkontrolovat odborně způsobilou osobou.

9. Související normy a předpisy

Oblast	Norma	Název
Spotřebič	ČSN EN 16510-1	Spotřebiče pro domácnost na pevná paliva – Část 1: Obecné požadavky a zkušební metody
Spotřebič	ČSN EN 16510-2-1	Spotřebiče pro domácnost na pevná paliva – Část 2-1: Kamna
Komíny a kouřovody	ČSN 73 4201	Komíny a kouřovody – Navrhování, provádění a připojování spotřebičů paliv
Komíny a kouřovody	ČSN EN 13384-1	Komíny – Tepelně technické a hydraulické výpočtové metody – Část 1: Samostatné komíny
Požární předpisy	ČSN EN 13501-1	Požární klasifikace stavebních výrobků a konstrukcí staveb
Požární předpisy	ČSN 06 1008	Požární bezpečnost tepelných zařízení

10. Všeobecné záruční podmínky

Záruka se vztahuje pouze na spotřebič, který byl instalován autorizovaným technikem a je provozován v souladu s tímto Návodem k obsluze a instalaci. Instalace a používání musí odpovídat platným právním předpisům, místním požárním předpisům a příslušným národním a evropským normám.

Záruční podmínky se nevztahují na poškození způsobené:

- nedodržením pokynů tohoto návodu
- používáním jiného než předepsaného paliva nebo přetápěním, tj. přikládáním nadměrného množství paliva
- nepřetržitým provozem kamen
- přepravou nebo nesprávným skladováním ve vlhkém prostředí
- neodbornou obsluhou, mechanickým poškozením nebo neoprávněnou změnou konstrukce

10.1. Záruční doba

Záruční doba začíná dnem prodeje koncovému zákazníkovi.

- Záruční doba na těleso krbových kamen je 60 měsíců.
- Záruční doba na mechanické díly a díly v přímém kontaktu s ohněm je 24 měsíců.

Pro zajištění bezpečného a spolehlivého provozu doporučujeme pravidelnou kontrolu a údržbu spotřebiče odborně způsobilou osobou. Současně doporučujeme kontrolu a čištění spalinové cesty v souladu s platnými právními předpisy, zejména vyhláškou č. 34/2016 Sb., o čištění, kontrole a revizi spalinové cesty.

Záznamy o provedené údržbě a kontrolách doporučujeme uchovávat pro případné posouzení technického stavu spotřebiče. Podrobnosti naleznete v kapitole 13.

10.2. Běžné opotřebení dílů

Opotřebení skla
Za běžné opotřebení se považuje znečištění sazemi nebo zbytky spalovaných materiálů, barevné změny, křehnutí, prasknutí nebo jiné změny vzniklé působením tepla.

Opotřebení tvarovek spalovacího prostoru
Tvarovky se při provozu vlivem tepelného namáhání roztahují a smršťují. Mohou vznikat mikrotrhliny. Pokud si tvarovky zachovávají svůj tvar a nerozpadají se, plní svou funkci a tato skutečnost není důvodem k reklamaci.

Opotřebení těsnicí šňůry
Za běžné opotřebení se považuje ztráta těsnosti vlivem působení tepla, mechanického opotřebení nebo tvrdnutí těsnicí šňůry.

Opotřebení povrchové úpravy
Záruka se nevztahuje na změnu odstínu nebo poškození povrchové úpravy způsobené tepelným namáháním či přehřátím. Pokud povrch spotřebiče zešedne nebo se lak začne odlupovat, jde zpravidla o známku přehřátí, například spalováním nadměrného množství paliva nebo dlouhodobým provozem s nadměrně otevřeným přívodem spalovacího vzduchu.

10.3. Oprava a údržba

Během záruční doby budou odstraněny závady způsobené prokazatelnou vadou materiálu nebo výrobní vadou. Náhrada škody nad rámec tohoto ustanovení je vyloučena. Údržba spotřebiče ani výměna součástí neprodlužují záruční dobu. Na vyměněné díly se vztahuje záruční doba stanovená platnými právními předpisy.

10.4. Uplatnění reklamace

Pro uplatnění reklamace se obraťte na svého kamnáře a předložte:

- záruční list
- popis poruchy s fotodokumentací
- doklad o koupi

Výrobce si vyhrazuje právo provádět změny výrobku v rámci jeho průběžného vývoje. Tyto změny nemusí být vždy promítnuty do tohoto návodu.

11. Rozměry, hmotnosti a montáž

11.1. Výšky a hmotnosti

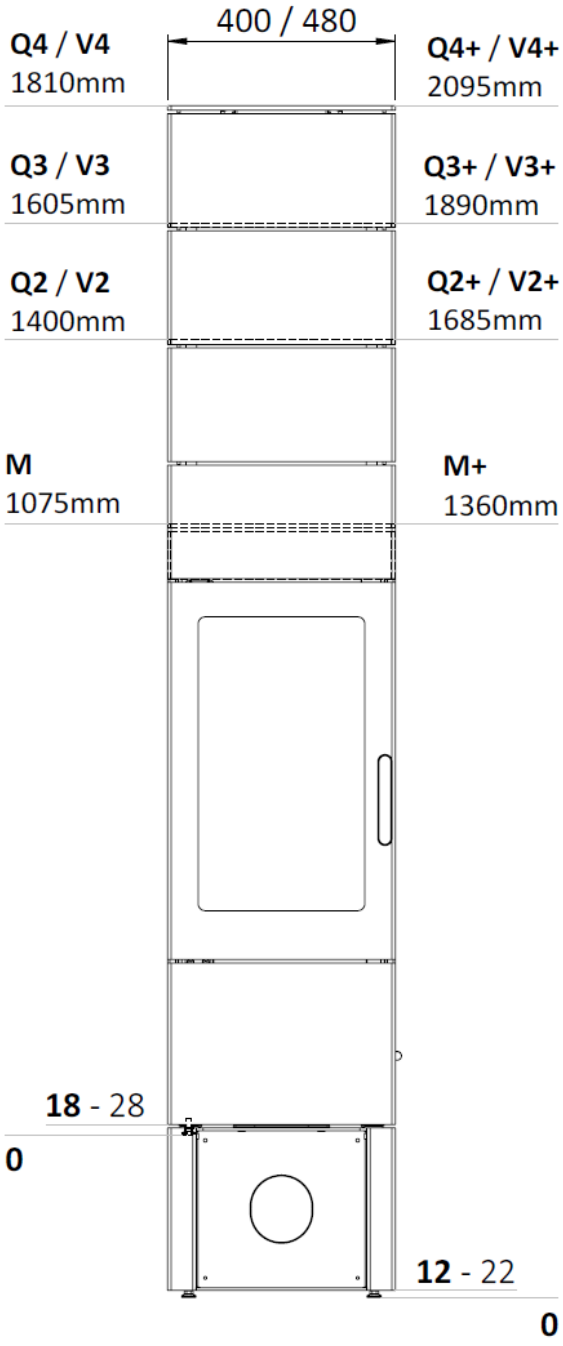

Uvedené celkové výšky se mohou mírně lišit podle nastavení stavitelných nožiček.

Hmotnosti všech variant (kg)

	M	Q2	Q3	Q4	V2	V3	V4	M+	Q2+	Q3+	Q4+	V2+	V3+	V4+
BE04	155	217	257	297	167	175	183	176	239	279	319	188	195	202
BE07	168	244	285	326	193	202	211	208	261	302	343	211	220	229

11.2. Připojení – základní provedení

Základní provedení kamen umožňuje horní nebo zadní připojení kouřovodu Ø150 mm podle konkrétní varianty horní plotny. V případě potřeby lze směr připojení dodatečně změnit výměnou odpovídající plotny.

Externí přívod vzduchu Ø100 mm je z výroby orientován dozadu. Podle způsobu instalace jej lze upravit na spodní připojení výměnou nátrubku se záslepkou nebo použitím adaptéru externího vzduchu.

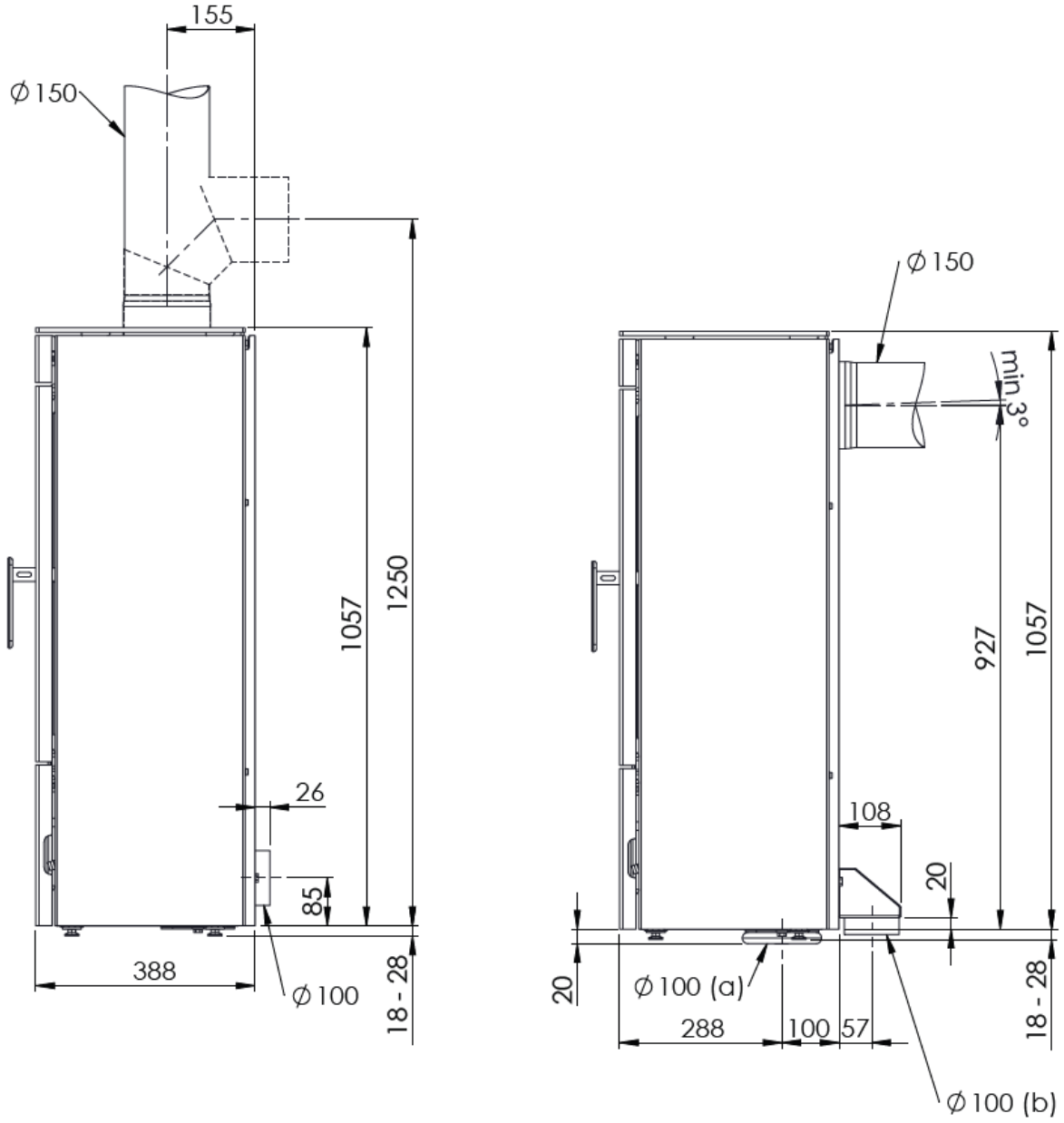

11.3. Připojení – provedení s podstavcem a akumulací

U kamen s podstavcem a akumulační nástavbou je možné horní i zadní připojení kouřovodu Ø150 mm.

Externí přívod vzduchu Ø100 mm lze vést zezadu nebo spodem. Při spodním připojení může být veden vnitřkem podstavce; alternativně lze použít adaptér externího vzduchu.

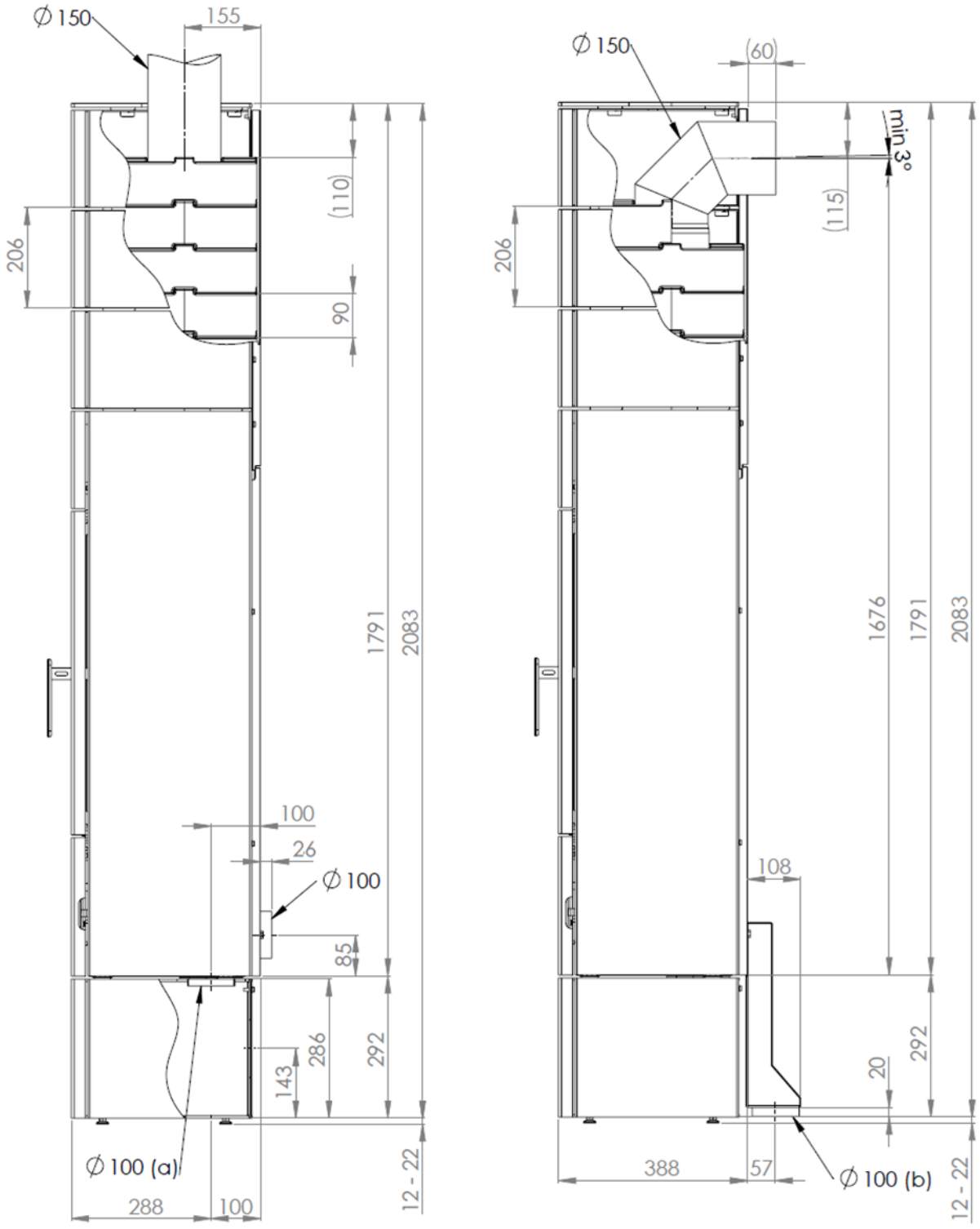

11.4. Výšky pro připojení kouřovodu jednotlivých variant

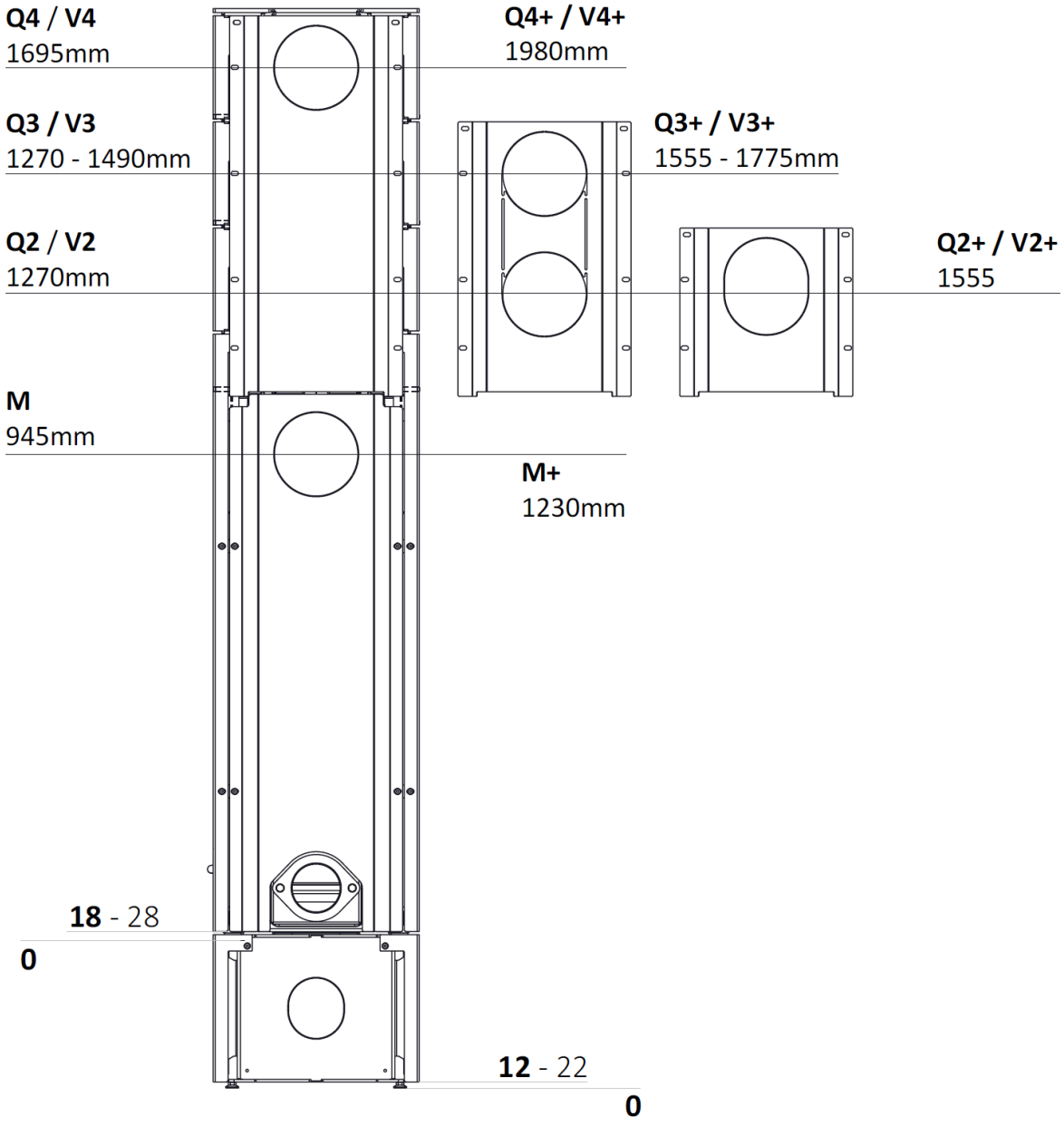

11.5. Viditelnost kouřovodu při připojení pod úhlem 45°

U zadního připojení je minimální instalační odstup 200 mm od zadní stěny dán geometrií připojení pod úhlem 45° za předpokladu, že zaústění komína vyčnívá 40 mm ze stěny. Při této vzdálenosti zůstává kouřovod z čelního pohledu zcela skrytý; platí pro modely V2 nebo vyšší.

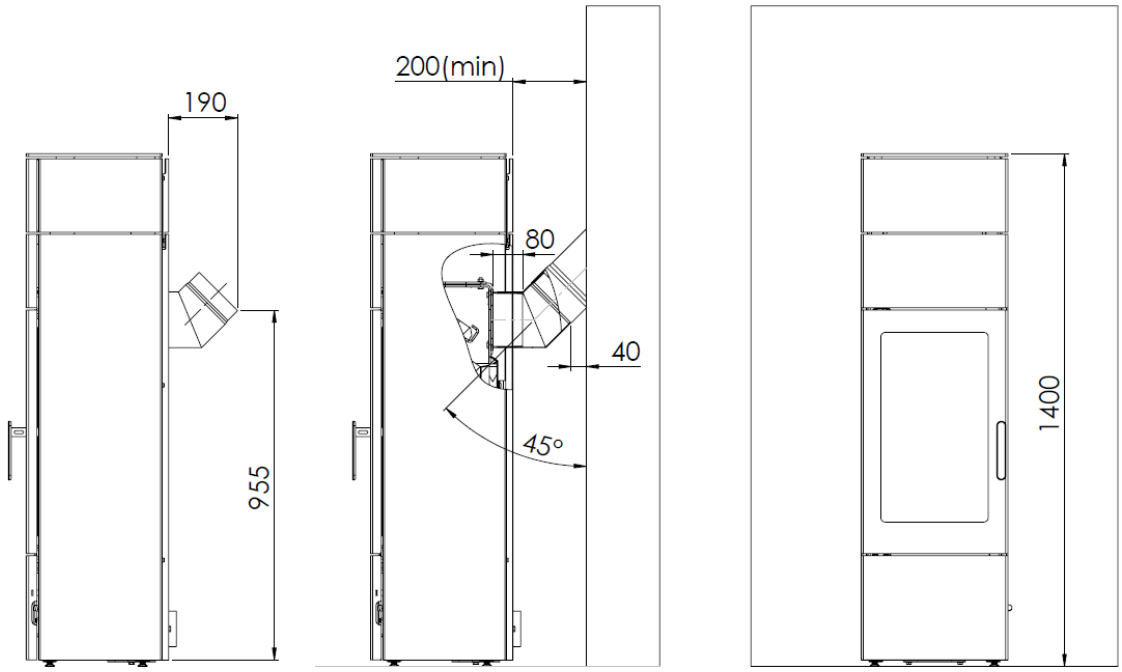

U horního připojení je maximální rozměr 150 mm stanoven tak, aby u modelů V3 zůstal kouřovod při čelním pohledu zcela skrytý. U modelů V4 je tato hodnota vyšší. Při překročení tohoto rozměru o 50 mm bude kouřovod z čelního pohledu částečně viditelný a bude vyčnívat přibližně 15 mm nad horní hranu kamen.

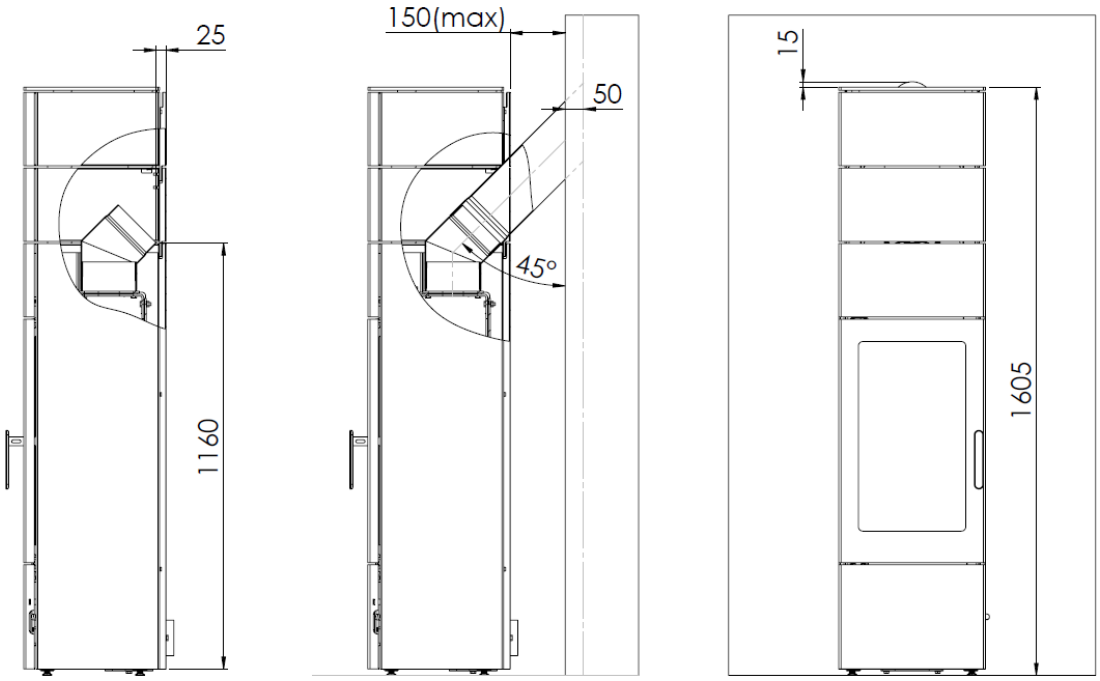

11.6. Spodní připojení externího vzduchu – Ø100 (a)

Kamna bez podstavce

1. Odšroubujte přírubu s nátrubkem pro externí vzduch ze zadní strany kamen.

2. Vyšroubujte nožičky tak, aby mezi spodní hranou kamen a podložkou byla mezera alespoň 25 mm.

3. Kamna lehce nakloňte dopředu, abyste získali přístup ke spodní straně.

4. Odšroubujte záslepku ze spodní strany a našroubujte ji na zadní stranu kamen.

5. Na spodní straně přišroubujte přírubu se sníženým nátrubkem a nalepenou těsnicí šňůrou; tato příruba není standardní součástí dodávky.

6. Přesuňte kamna na požadované místo.

7. Pomocí stavěcích nožiček snižte výšku tak, aby mezi spodní hranou a podložkou zůstala mezera 20 mm. Těsnicí šňůra se stlačí přibližně na 15 mm a zajistí těsnost.

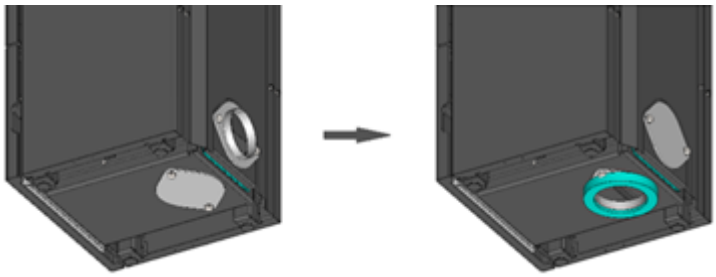

Kamna s podstavcem

Po vyražení perforovaných otvorů v zadní nebo spodní části podstavce lze přívod vzduchu vést vnitřkem podstavce. Tím se zmenší jeho vnitřní úložný prostor. Vyměňte vzájemně nátrubek s přírubou a záslepku.

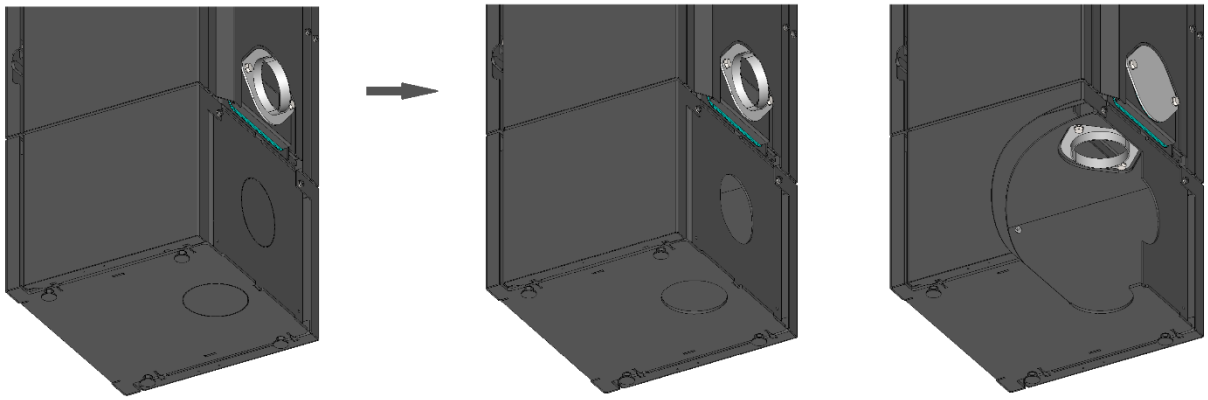

11.7. Spodní připojení vzduchu s použitím adaptéru - Ø100 (b)

U kamen bez podstavce i s podstavcem odšroubujte nátrubek s přírubou a nahraďte jej adaptérem. Adaptér není standardní součástí dodávky.

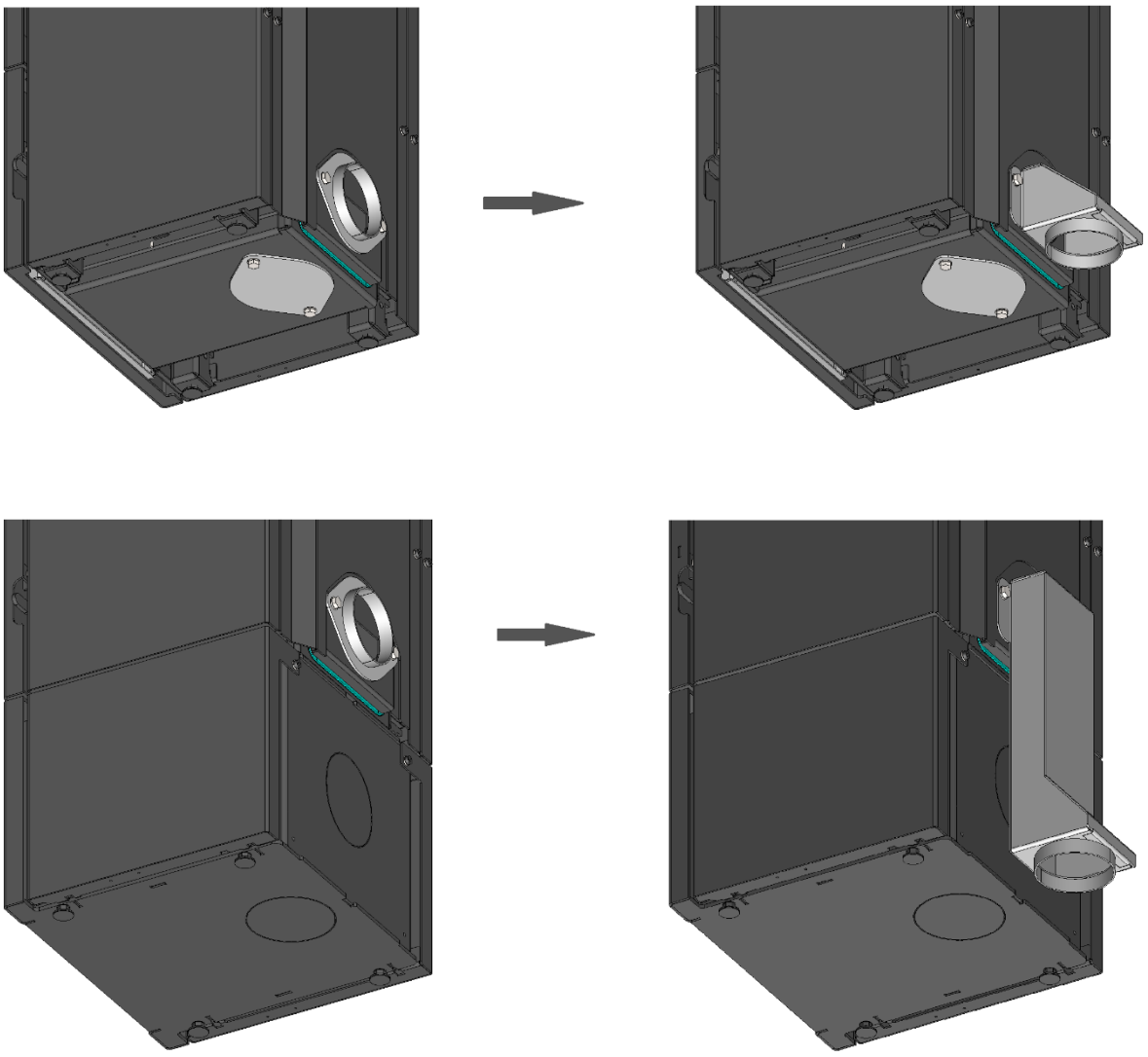

11.8. Akumulační nástavba

Sada akumulační nástavby smí být používána pouze s konkrétními modely určenými výrobcem, se kterými byla zakoupena jako kompletní sestava.

*Montážní schémata v této kapitole znázorňují maximální **variantu Q4** (3 vnější kryty akumulace obsahující 14 kusů akumulačních půlprstenců). V závislosti na vaší konkrétní objednávce se konfigurace liší následovně:*

Varianta	**Konfigurace**
Q2	1 vnější kryt akumulace, 6 betonových půlprstenců
Q3	2 vnější kryty akumulace, 10 betonových půlprstenců
Q4	3 vnější kryty akumulace, 14 betonových půlprstenců
V2 / V3 / V4	1 / 2 / 3 vnější kryty; designové provedení bez akumulační hmoty

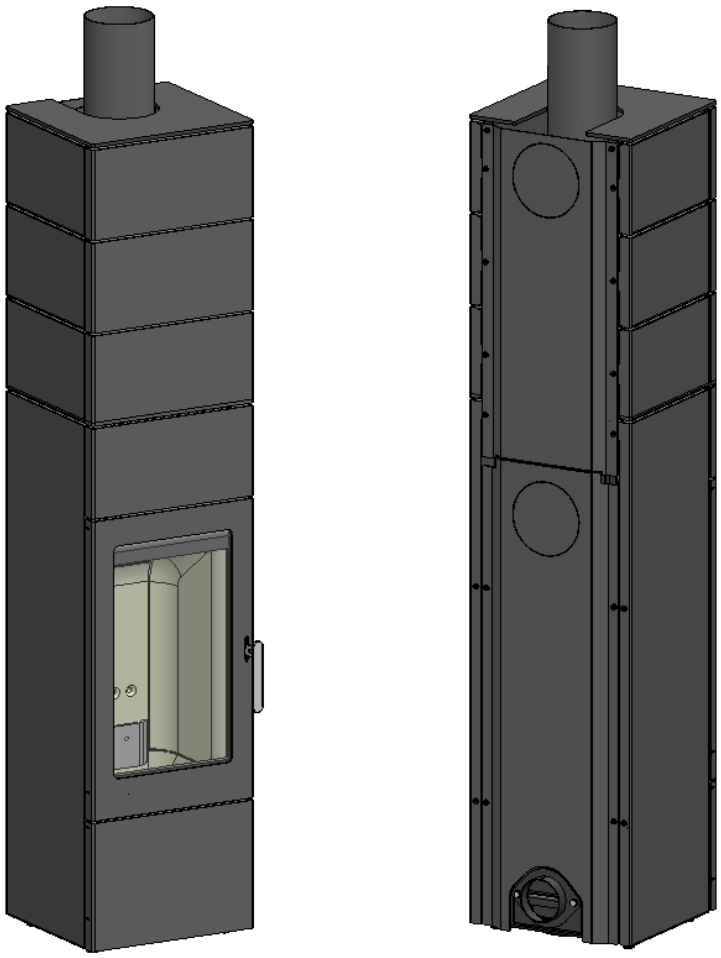

Postup montáže akumulační nástavby

1. Demontujte horní plotnu vysunutím dopředu a nahoru.

2. Na spalinové hrdlo nasaďte trubku kouřovodu; trubka není standardní součástí dodávky.

3. Do otvorů v bocích kapotáže usaďte kryty akumulace pohybem dolů a dozadu.

4. Do připravených otvorů v krytu akumulace zasuňte horní plotnu pohybem dolů a dozadu.

5. Okolo trubky kouřovodu skládejte betonové půlprstence. Dva protilehlé kusy tvoří jeden kruh; každé další patro pootočte o 90° vůči předchozímu, aby došlo k provázání spojů. Tento krok vynechte u variant V2/V3/V4.

6. Pomocí šroubů a podložek z příbalu přišroubujte zadní krycí plech ke krytům akumulace a horní plotně.

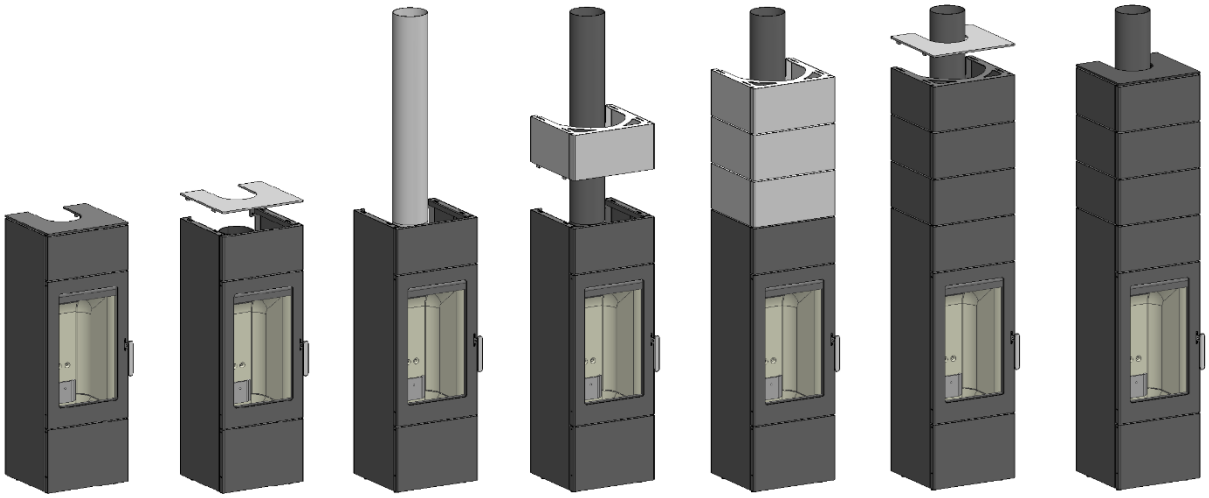

Horní připojení kouřovodu

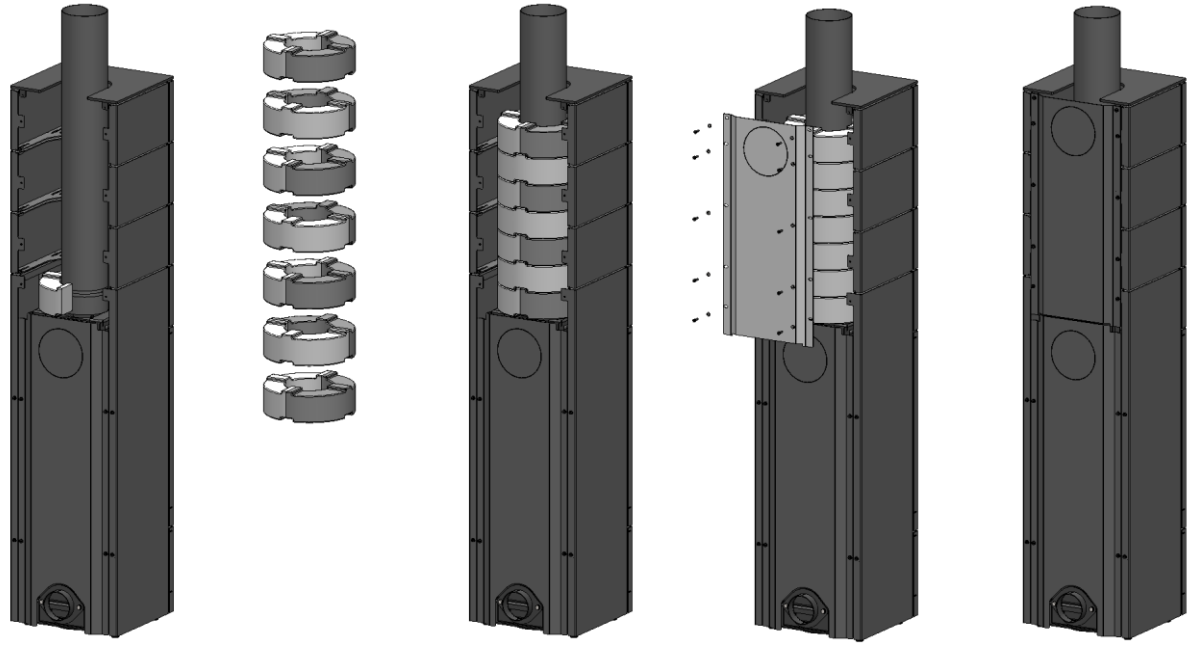

Zadní připojení kouřovodu

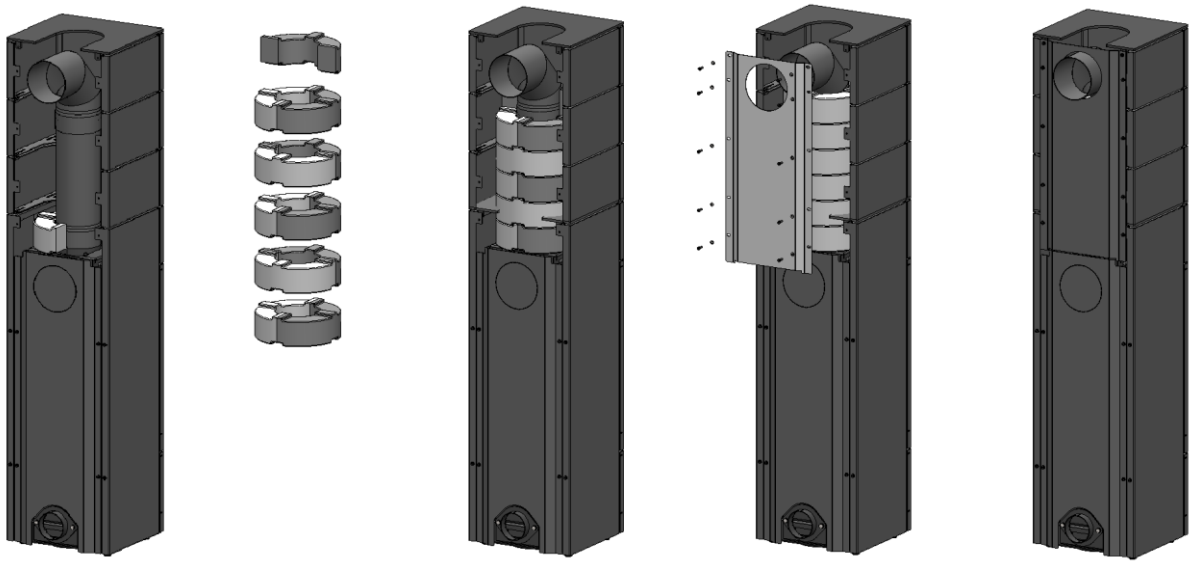

12. Technický list

Technické parametry spotřebiče dle ČSN EN 16510-1

Vlastnost / parametr	Jednotka	BE04	BE07
Jmenovitý výkon	kW	4,2	7
Regulovatelnost výkonu	kW	3–7	5–11
Účinnost	%	81,9	80,5
Třída energetické účinnosti	–	A+	A
Spotřeba paliva při jmenovitém výkonu	kg/h	1,5	2,0
Druh paliva	–	Dřevo	Dřevo
Max. délka polen	cm	25	33
Hmotnost základního provedení	kg	155	168
Průměr nátrubku přívodního vzduchu	mm	100	100
Požadovaný tah komína	Pa	11	11
Provoz s kondenzací	–	Ne	Ne
CO (13 % O_2)	mg/Nm³	604	953
OGC (13 % O_2)	mg/Nm³	32	60
Prachové částice PM (13 % O_2)	mg/Nm³	18	30
NOx (13 % O_2)	mg/Nm³	90	88
CO_2	%	11,69	10,42
Třída kamen dle ČSN EN 16510-1	–	BE	BE
Shoda s nařízením (EU) 1185/2015 (Ekodesign)	–	Ano	Ano

Zařízení bylo vyrobeno a odzkoušeno dle platné dokumentace a vyhovuje ČSN EN 16510-1 (Spotřebiče pro domácnost na pevná paliva – Část 1: Obecné požadavky a zkušební metody).

Údaje pro výpočet spalinové cesty podle ČSN EN 13384-1

Parametr spalinové cesty	Jednotka	BE04*	BE07
Průměr kouřovodu	mm	150	150
Teplota spalin	°C	312	265
Hmotnostní průtok vlhkých spalin	g/s	5,3	5,9

Hodnoty v této tabulce slouží jako vstupní údaje pro výpočet spalinové cesty podle ČSN EN 13384-1.

** Údaje o teplotě a hmotnostním průtoku spalin pro BE04 byly stanoveny doplňkovým měřením při výkonu 4,5 kW.*

13. Záznamy o ročním servisu a kontrolách

Pro zajištění bezpečného, spolehlivého a hospodárného provozu doporučujeme provádět pravidelnou kontrolu spotřebiče odborně způsobilou osobou.

Současně doporučujeme provádět kontrolu spalinové cesty v souladu s platnými právními předpisy, zejména vyhláškou č. 34/2016 Sb., o čištění, kontrole a revizi spalinové cesty.

První kontrolu spotřebiče a spalinové cesty doporučujeme provést nejpozději do 12 měsíců od uvedení spotřebiče do provozu a následně v intervalech doporučených odborně způsobilou osobou nebo platnými právními předpisy.

Záznamy o provedených kontrolách a údržbě doporučujeme uchovávat po celou dobu provozu spotřebiče.

Datum	Servisní technik / firma	IČO	Servis spotřebiče	Kontrola spalinové cesty	Tah komína (Pa)	Poznámka	Podpis
			☐ Ano ☐ Ne	☐ Ano ☐ Ne			
			☐ Ano ☐ Ne	☐ Ano ☐ Ne			
			☐ Ano ☐ Ne	☐ Ano ☐ Ne			
			☐ Ano ☐ Ne	☐ Ano ☐ Ne			
			☐ Ano ☐ Ne	☐ Ano ☐ Ne			
			☐ Ano ☐ Ne	☐ Ano ☐ Ne			
			☐ Ano ☐ Ne	☐ Ano ☐ Ne			

BLAZE HARMONY s.r.o.
Trnávka 37, 751 31 Lipník nad Bečvou
Česká republika
E-mail: prodej@blazeharmony.com, www.blazeharmony.com

Datum revize: 18.09.2026