Technický list Blaze Element BE04 / BE07

Technické parametry spotřebiče dle ČSN EN 16510-1

Vlastnost / parametr	Jednotka	BE04	BE07
Jmenovitý výkon	kW	4,2	7
Regulovatelnost výkonu	kW	3–7	5–11
Účinnost	%	81,9	80,5
Třída energetické účinnosti	–	A+	A
Spotřeba paliva při jmenovitém výkonu	kg/h	1,5	2,0
Druh paliva	–	Dřevo	Dřevo
Max. délka polen	cm	25	33
Hmotnost základního provedení	kg	155	168
Průměr nátrubku přívodního vzduchu	mm	100	100
Požadovaný tah komína	Pa	11	11
Provoz s kondenzací	–	Ne	Ne
CO (13 % O_2)	mg/Nm³	604	953
OGC (13 % O_2)	mg/Nm³	32	60
Prachové částice PM (13 % O_2)	mg/Nm³	18	30
NOx (13 % O_2)	mg/Nm³	90	88
CO_2	%	11,69	10,42
Třída kamen dle ČSN EN 16510-1	–	BE	BE
Shoda s nařízením (EU) 1185/2015 (Ekodesign)	–	Ano	Ano

Zařízení bylo vyrobeno a odzkoušeno dle platné dokumentace a vyhovuje ČSN EN 16510-1 (Spotřebiče pro domácnost na pevná paliva – Část 1: Obecné požadavky a zkušební metody).

Údaje pro výpočet spalinové cesty podle ČSN EN 13384-1

Parametr spalinové cesty	Jednotka	BE04*	BE07
Průměr kouřovodu	mm	150	150
Teplota spalin	°C	312	265
Hmotnostní průtok vlhkých spalin	g/s	5,3	5,9

Hodnoty v této tabulce slouží jako vstupní údaje pro výpočet spalinové cesty podle ČSN EN 13384-1.

** Údaje o teplotě a hmotnostním průtoku spalin pro BE04 byly stanoveny doplňkovým měřením při výkonu 4,5 kW.*

Rozměry kamen

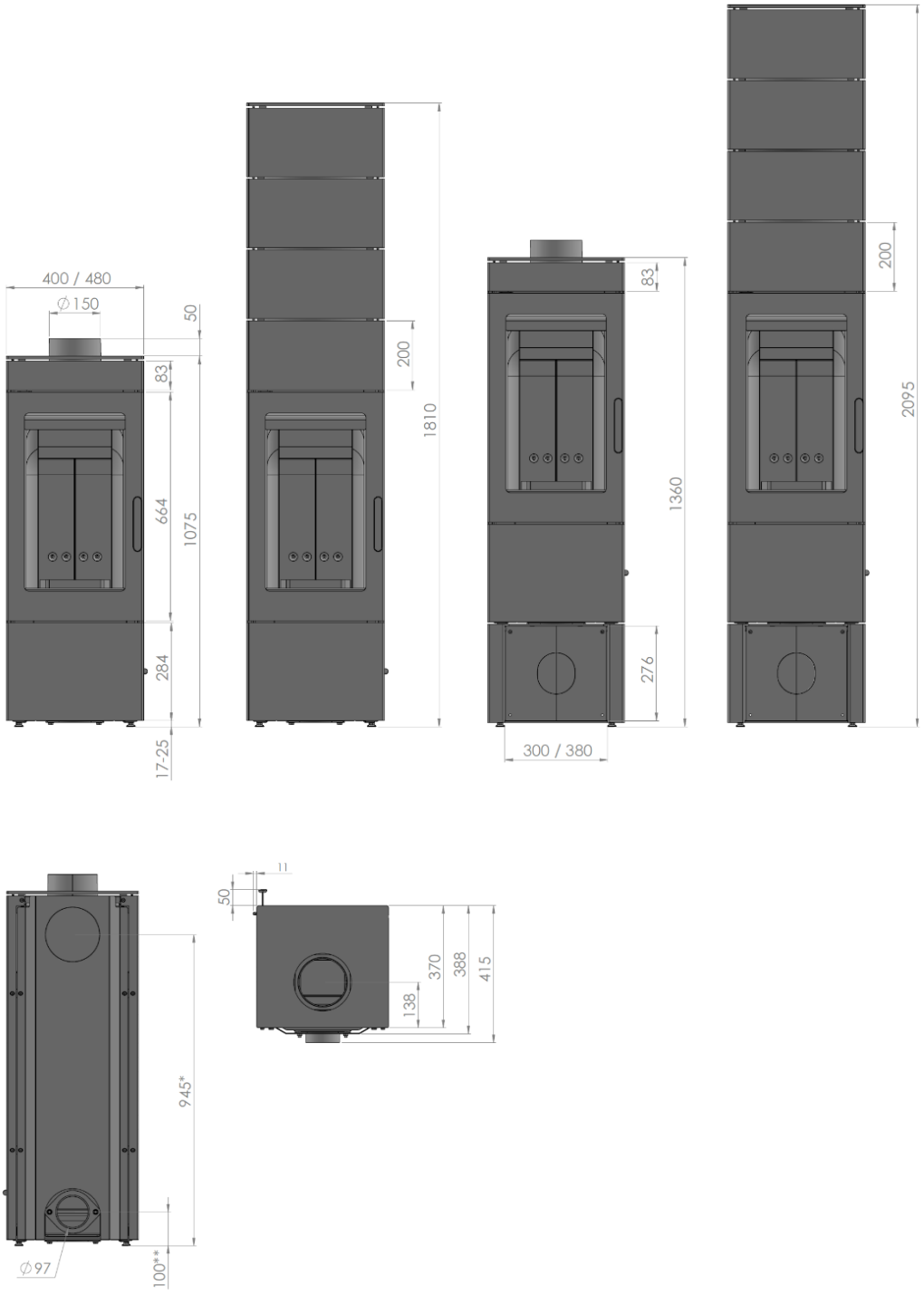

- celková šířka kamen: BE04 - 400 mm
  BE07 - 480 mm

- s podstavcem: * - 1230 mm
  ** - 385 mm

Výšky a hmotnosti

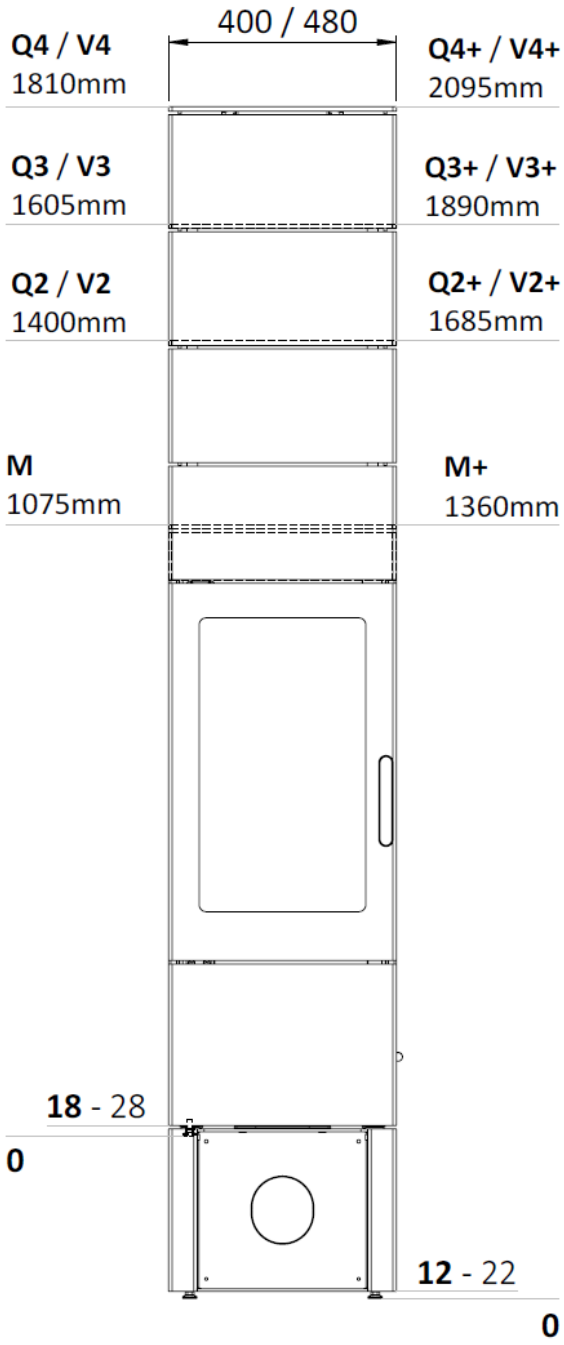

Uvedené celkové výšky se mohou mírně lišit podle nastavení stavitelných nožiček.

Hmotnosti všech variant (kg)

	M	Q2	Q3	Q4	V2	V3	V4	M+	Q2+	Q3+	Q4+	V2+	V3+	V4+
BE04	155	217	257	297	167	175	183	176	239	279	319	188	195	202
BE07	168	244	285	326	193	202	211	208	261	302	343	211	220	229

Připojení – základní provedení

Základní provedení kamen umožňuje horní nebo zadní připojení kouřovodu Ø150 mm podle konkrétní varianty horní plotny. V případě potřeby lze směr připojení dodatečně změnit výměnou odpovídající plotny.

Externí přívod vzduchu Ø100 mm je z výroby orientován dozadu. Podle způsobu instalace jej lze upravit na spodní připojení výměnou nátrubku se záslepkou nebo použitím adaptéru externího vzduchu.

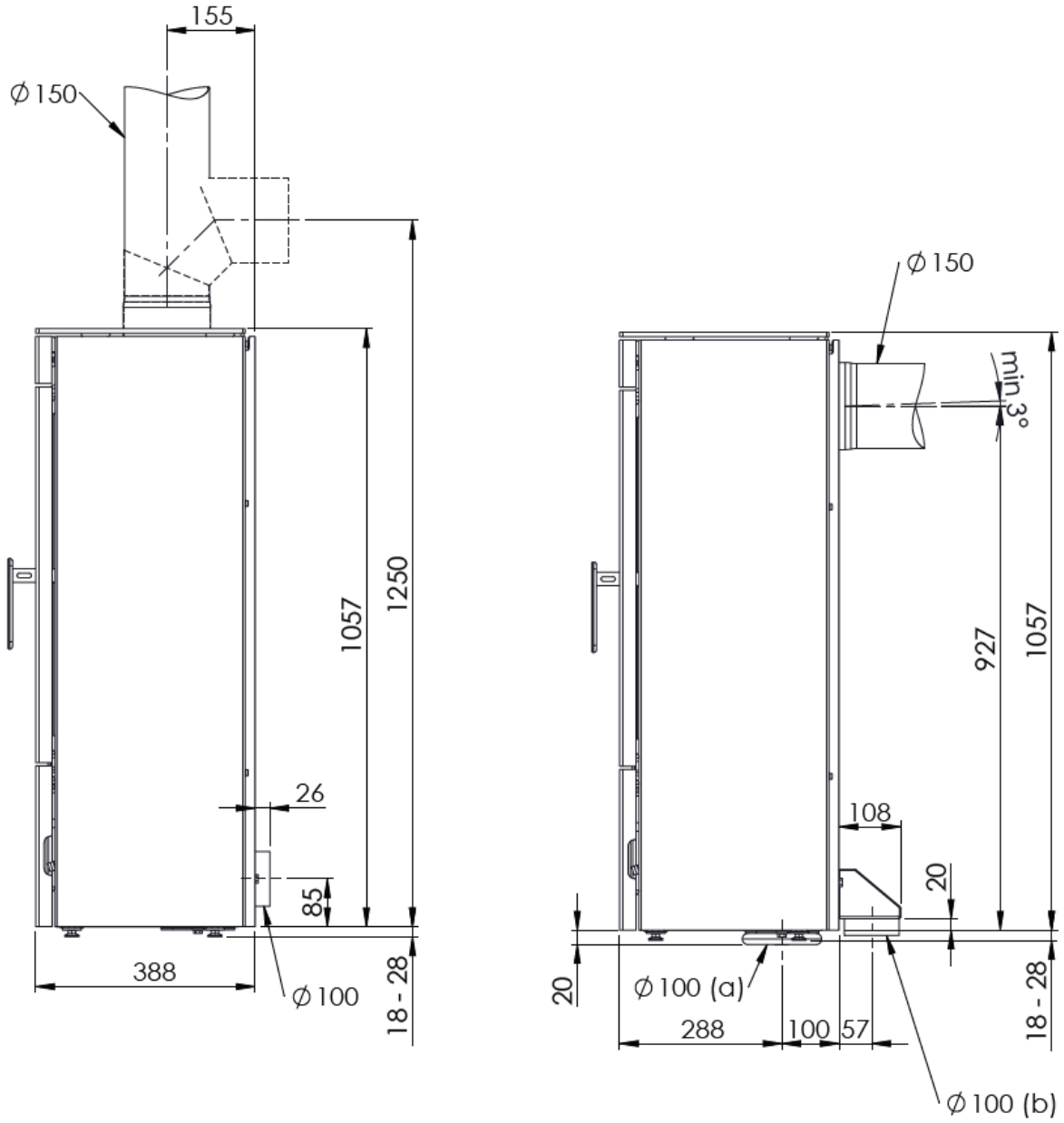

Připojení – provedení s podstavcem a akumulací

U kamen s podstavcem a akumulační nástavbou je možné horní i zadní připojení kouřovodu Ø150 mm.

Externí přívod vzduchu Ø100 mm lze vést zezadu nebo spodem. Při spodním připojení může být veden vnitřkem podstavce; alternativně lze použít adaptér externího vzduchu.

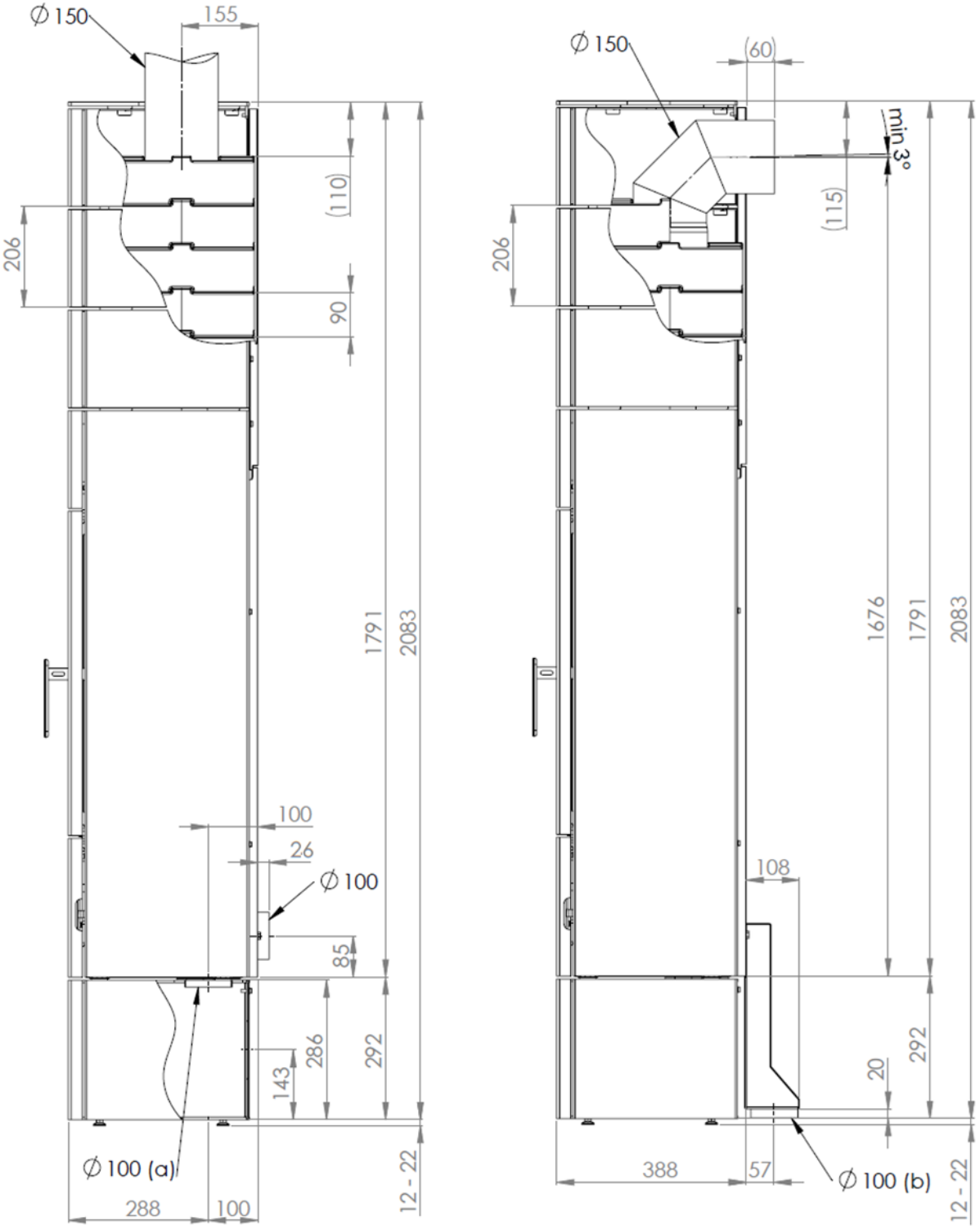

Výšky pro připojení kouřovodu jednotlivých variant

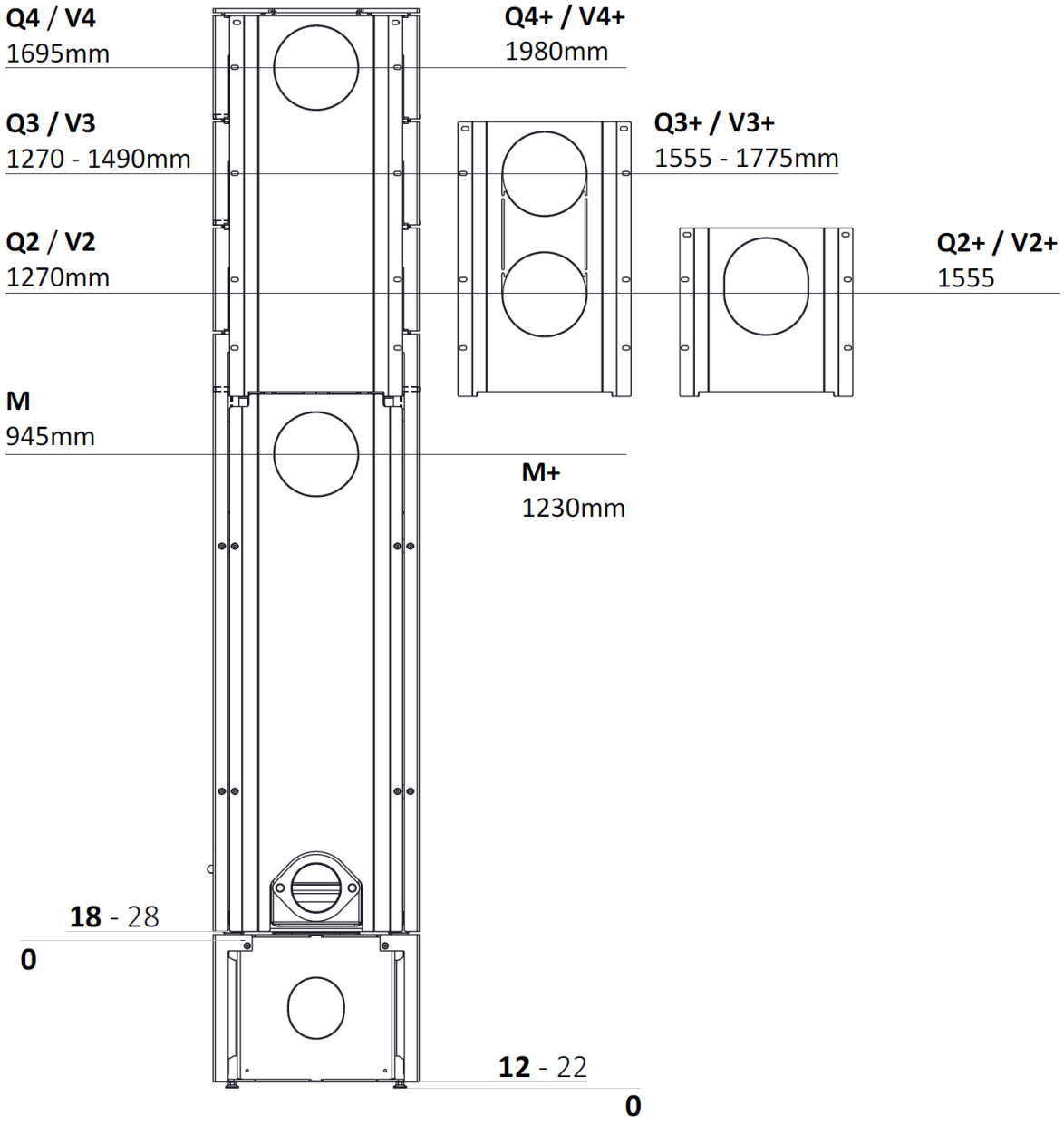

Viditelnost kouřovodu při připojení pod úhlem 45°

U zadního připojení je minimální instalační odstup 200 mm od zadní stěny dán geometrií připojení pod úhlem 45° za předpokladu, že zaústění komína vyčnívá 40 mm ze stěny. Při této vzdálenosti zůstává kouřovod z čelního pohledu zcela skrytý; platí pro modely V2 nebo vyšší.

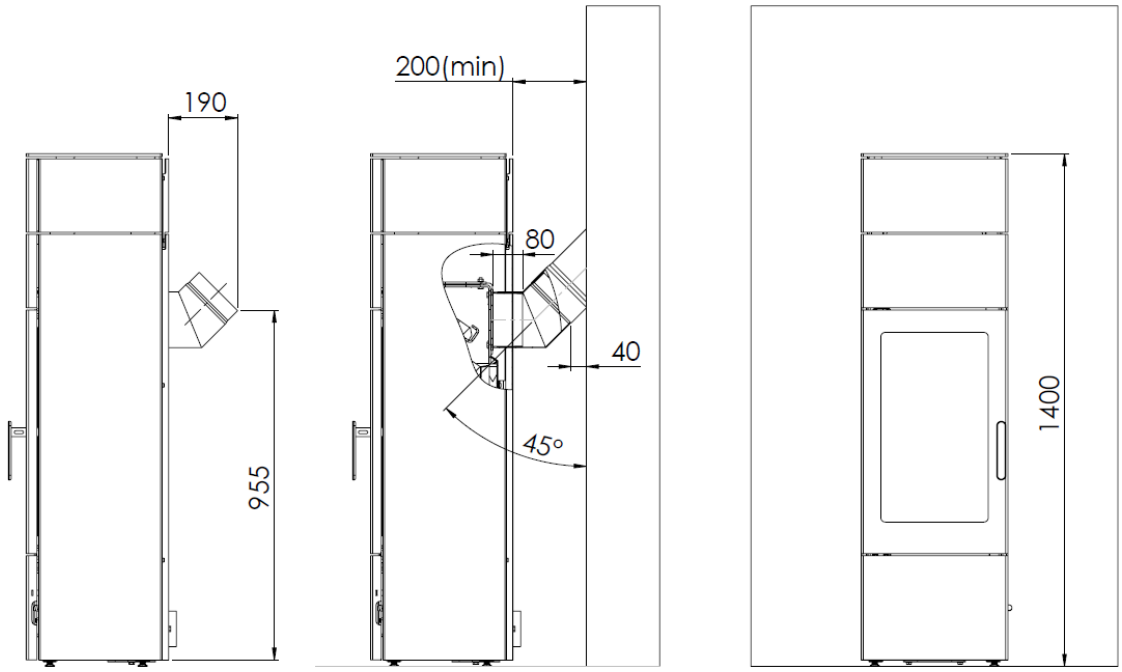

U horního připojení je maximální rozměr 150 mm stanoven tak, aby u modelů V3 zůstal kouřovod při čelním pohledu zcela skrytý. U modelů V4 je tato hodnota vyšší. Při překročení tohoto rozměru o 50 mm bude kouřovod z čelního pohledu částečně viditelný a bude vyčnívat přibližně 15 mm nad horní hranu kamen.

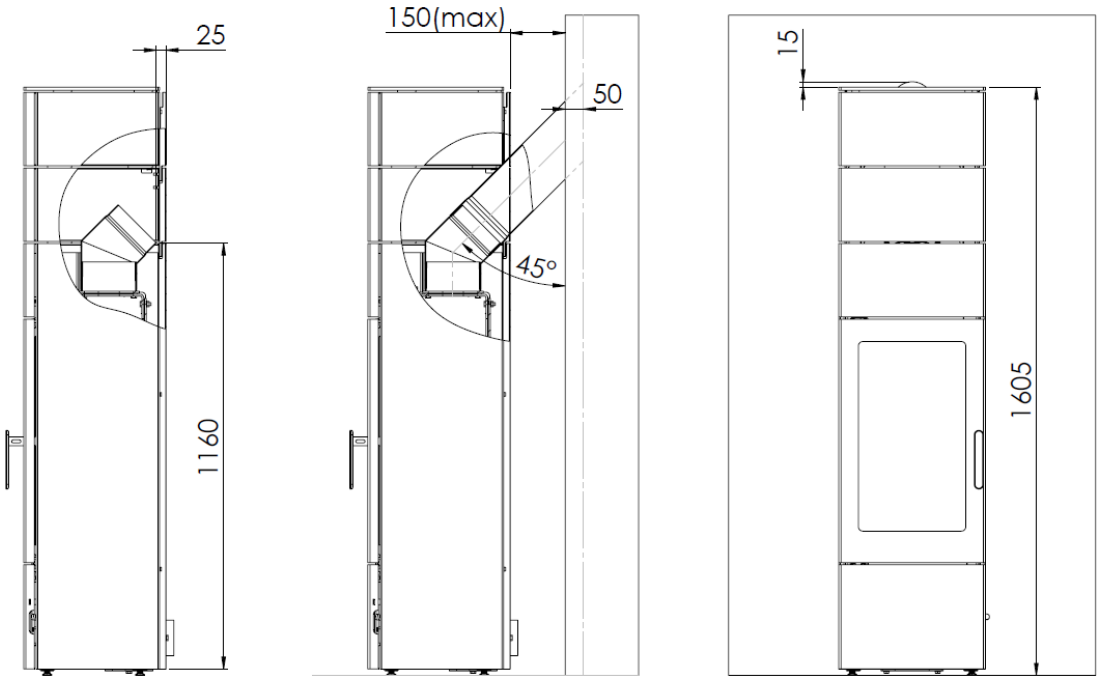

Minimální vzdálenost od hořlavých materiálů

Směr / umístění	Minimální vzdálenost (mm)
spodní část (dB)	0
přední podlaha (dF)	430
strop (dC)	750
zadní část (dR)	250
strana (dS)	300
postranní radiační oblast (dL)	390
minimální vzdálenost od hořlavých materiálů (např. nábytek) (dP)	1250

Uvedené vzdálenosti platí pro stavební materiály třídy reakce na oheň **B, C a D** (např. expandovaný polystyren, konstrukční dřevo nebo desky na bázi dřeva).

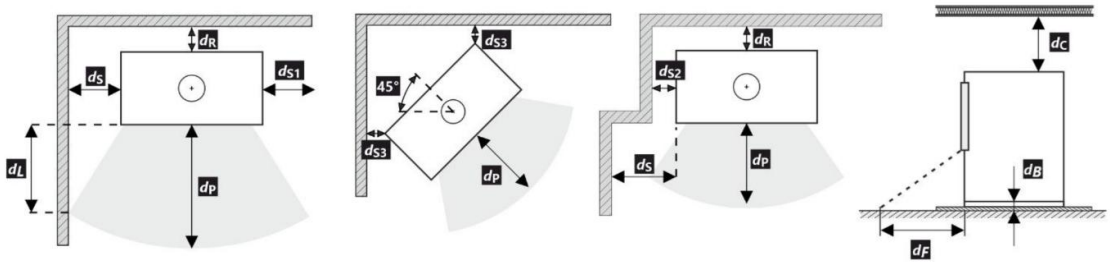

BLAZE HARMONY s.r.o.
Trnávka 37, 751 31 Lipník nad Bečvou
Česká republika
E-mail: prodej@blazeharmony.com, www.blazeharmony.com

Datum revize: 2026.09.18